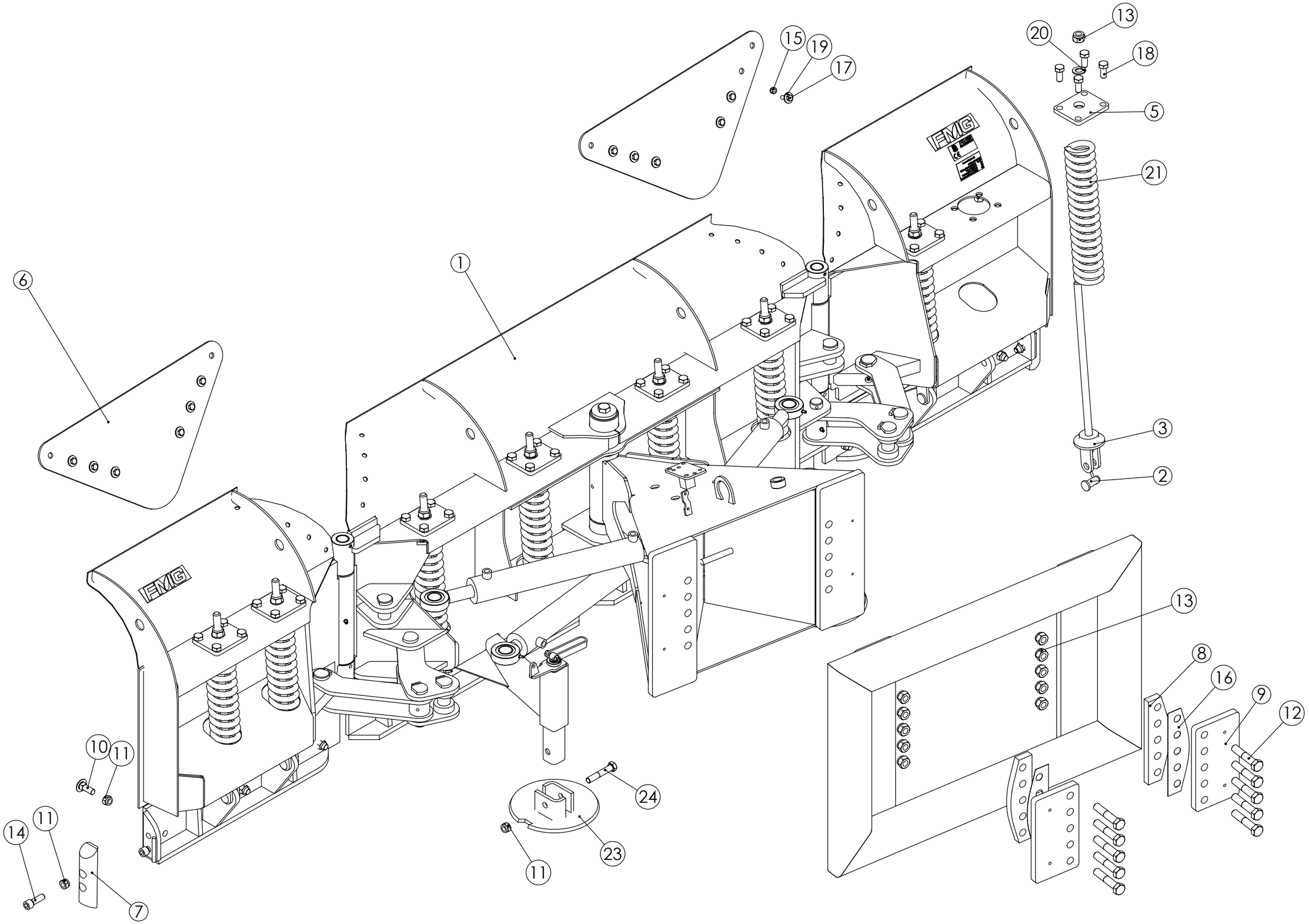

FMG Oy *Levytie 4* *74510 Iisalmi* *Tel 020 1984 020*	U-Plough U-aura 195/340	Piir no RC06620	Rev A
		Korvaa	Korvattu

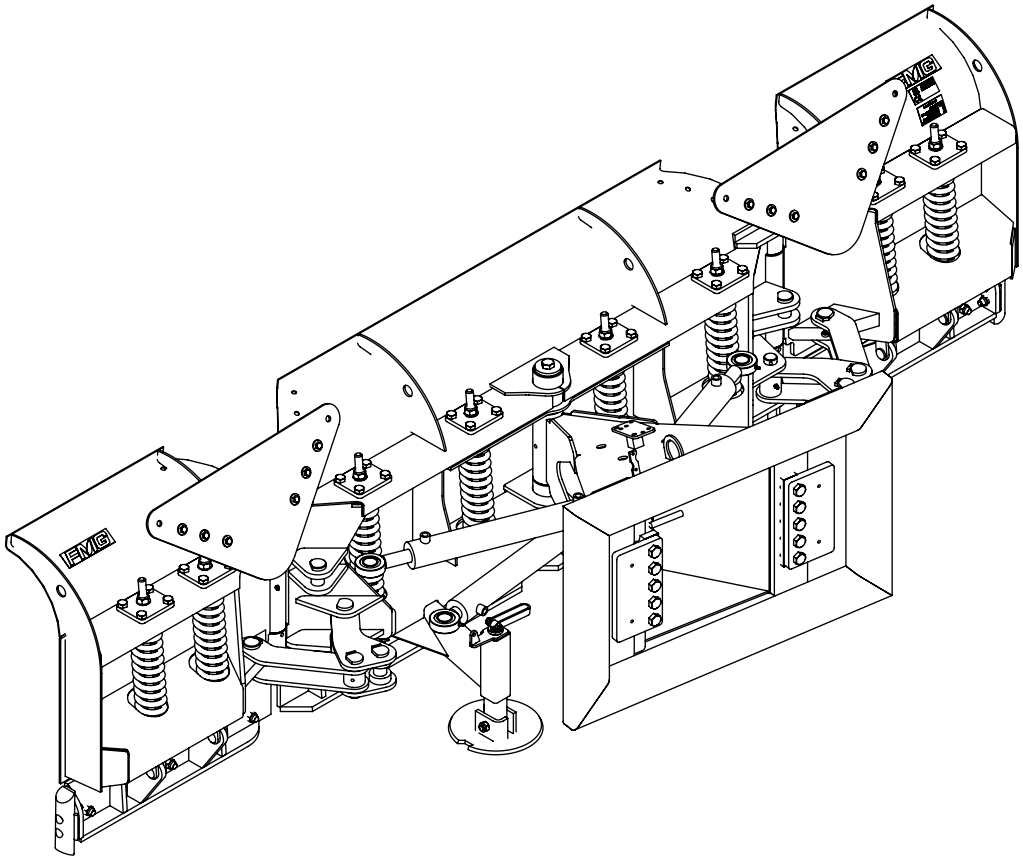

No.	Nimike	Nimitys	Description	Dimension	pcs
1	RC10967	U-aura	U-Plough	195/340	1
2	RC00029	Tappi	Pin	20-50	8
3	RC00011	Jousen tanko	Spring rod		8
4	RC00006	Levy	Plate	12x101x125	6
5	RC00005	Yläkiinnike	Bracket		2
6	RC01549	Siiven kumi	Rubber	NA22-32	2
7	RC07303	Kulutustappi	Wear pin	D50-200	2
8	RC10120	Välilevy	Plate	20x73x280	2
9	RC10119	Reikälevy	Hole plate	20x150x280	2
10	20114	Lukkoruuvi	Lock screw	M16x45 DIN603	12
11	10033	Lukitusmutteri	Lock nut	M16 DIN 985	18
12	20079	Kuusioruuvi	Hex screw	M20x100 DIN 931	10
13	10035	Lukitusmutteri	Lock nut	M20 DIN 985	18
14	20019	Kuusiokoloruuvi	Allen screw	M16x50 DIN 912	4
15	10028	Lukitusmutteri	Lock nut	M10 DIN 985	12
16	310912	Levy	Plate	1x73x280	2
17	20044	Kuusioruuvi	Hex screw	M10x30 DIN 933	12
18	20070	Kuusioruuvi	Hex screw	M16x35 DIN 933	32
19	10020	Korilaatta	Washer	M10x30 DIN440	12
20	10009	Aluslevy	Washer	M20 DIN125 A20	8
21	12004	Jousi	Spring	PJ16X70X476	8
22	22002	Jousisokka	Keen pin	6x40	8
23	LP000210	Jalas, pyöreä	Support		2
24	20078	Kuusioruuvi	Hex screw	M16x90 DIN 931	2

FMG Oy
Levytie 4
74510 Iisalmi
Tel 020 1984 020

U-Plough
U-aura
195/340

Piir nro.
RC06620

Rev
A

Korvaa

Korvattu

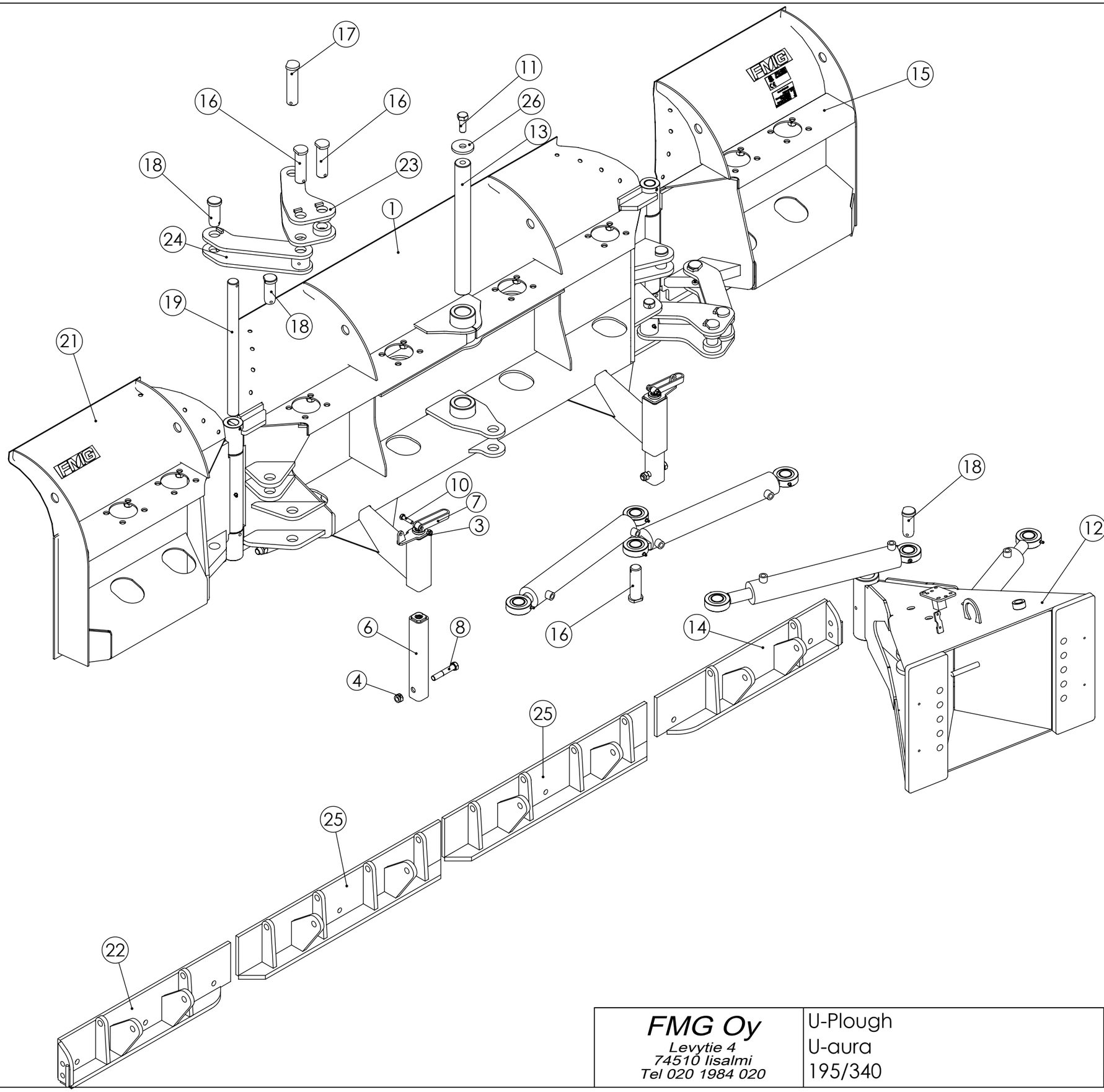

FMG Oy *Levytie 4* *74510 Iisalmi* *Tel 020 1984 020*	U-Plough U-aura 195/340	Piir no RC10967	Rev
		Korvaa Korvattu	

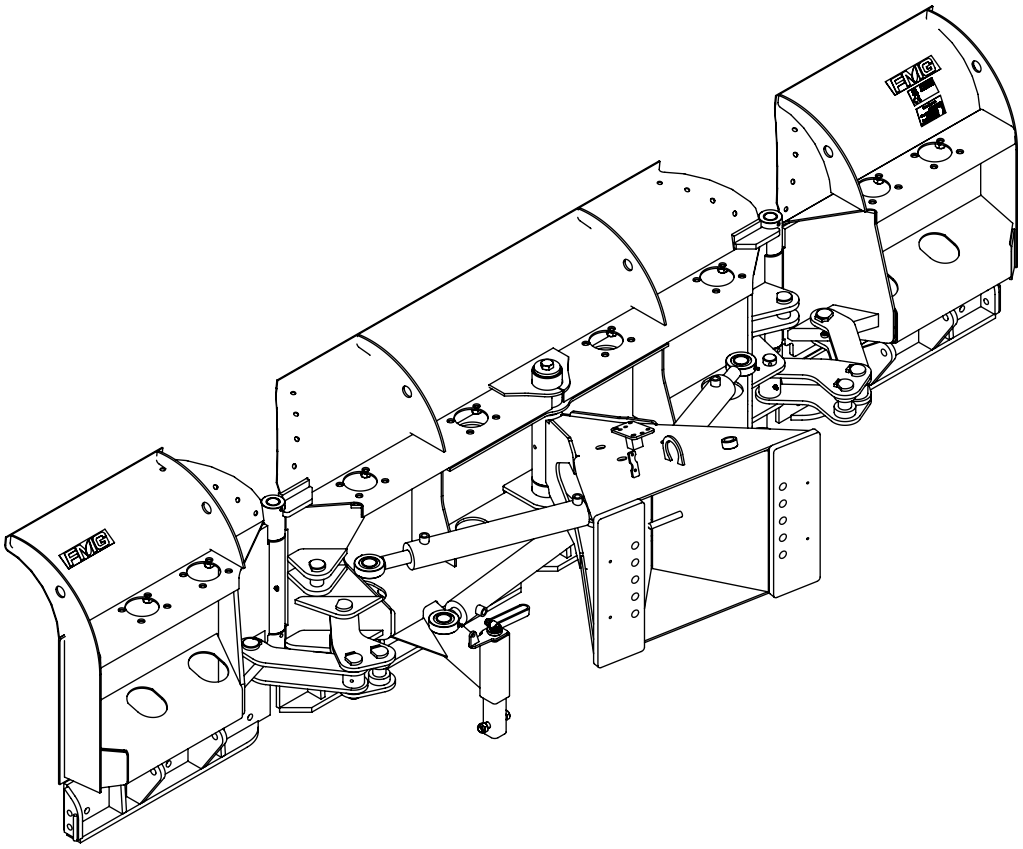

No.	Nimike	Nimitys	Description	Dimension	pcs
1	RC02667	Siipi	Wing	U-aura 195	1
2	10035	Lukitusmutteri	Lock nut	M20 DIN 985	12
3	10028	Lukitusmutteri	Lock nut	M10 DIN 985	2
4	10033	Lukitusmutteri	Lock nut	M16 DIN 985	3
5	17010	Rasvanippa	Grease nipple	M8x1.25	5
6	RC10720	Tukijalkaputki	Support	Auran jalas	2
7	LP000220	Kampi	Crank	Käytä kokoonpanoa LP000220	2
8	20078	Kuusioruuvi	Hex screw	M16x90 DIN 931	2
9	20228	Kuusioruuvi	Hex screw	M20x70 DIN 931	12
10	20046	Kuusioruuvi	Hex screw	M10x40 DIN 933	2
11	20214	Kuusioruuvi	Hex screw	M20x50 DIN 933	2
12	RC01974	Liukunivelen runko	Frame	NAP,NAE	1
13	RC07532	Tappi	Pin	50-495 M20	1
14	RC06634	Terätuki	Blade support	792	1
15	RC02440	Oikea siipi	Right wing	U-aura	1
16	AT140	use RC01617	Pin	use RC01617 35-123	5
17	RC02136	Tappi	Pin	35-148	2
18	RC00103	Tappi	Pin	35-93	6
19	RC02079	Tappi	Pin	35-510	2
20	22006	Jousisokka	Keen pin	8x60 DIN 1481	2
21	RC02462	Vasen siipi	Left wing	U-aura Vasen siipi 765	1
22	RC06633	Terätuki	Blade support	792	1
23	RC02444	Linkku	Latch	U-aura	2
24	RC02446	Linkku	Latch	U-aura	2
25	RC00065	Terätuki	Blade base	903	2
26	RC02277	Levy	Plate	8xD70/21	2

FMG Oy
Levytie 4
74510 Iisalmi
Tel 020 1984 020

U-Plough
U-aura
195/340

Piir nro.
RC10967

Rev

Korvaa

Korvattu

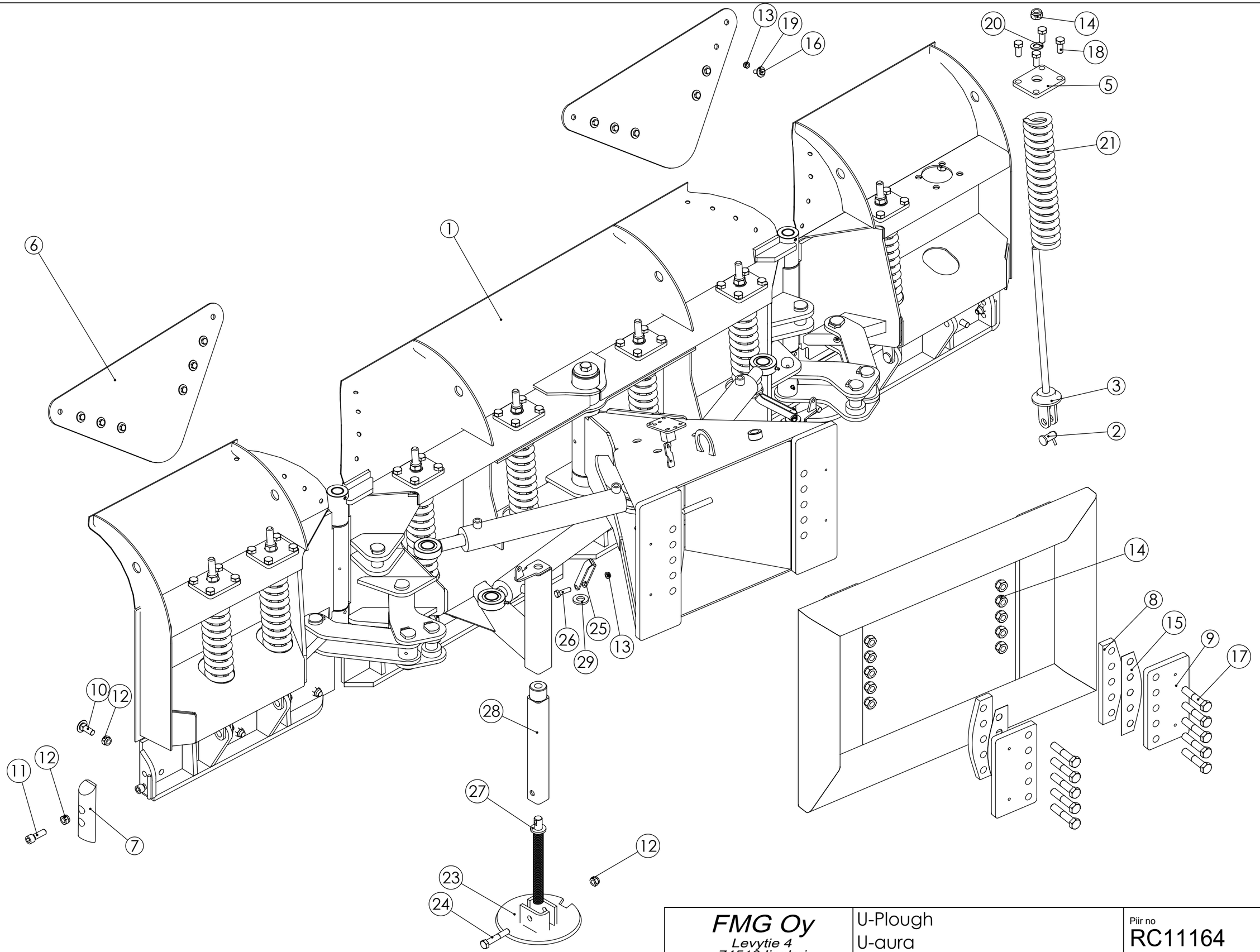

FMG Oy *Levytie 4* *74510 Iisalmi* *Tel 020 1984 020*	U-Plough U-aura 195/340	Piir no RC11164	Rev
		Korvaa Korvattu	

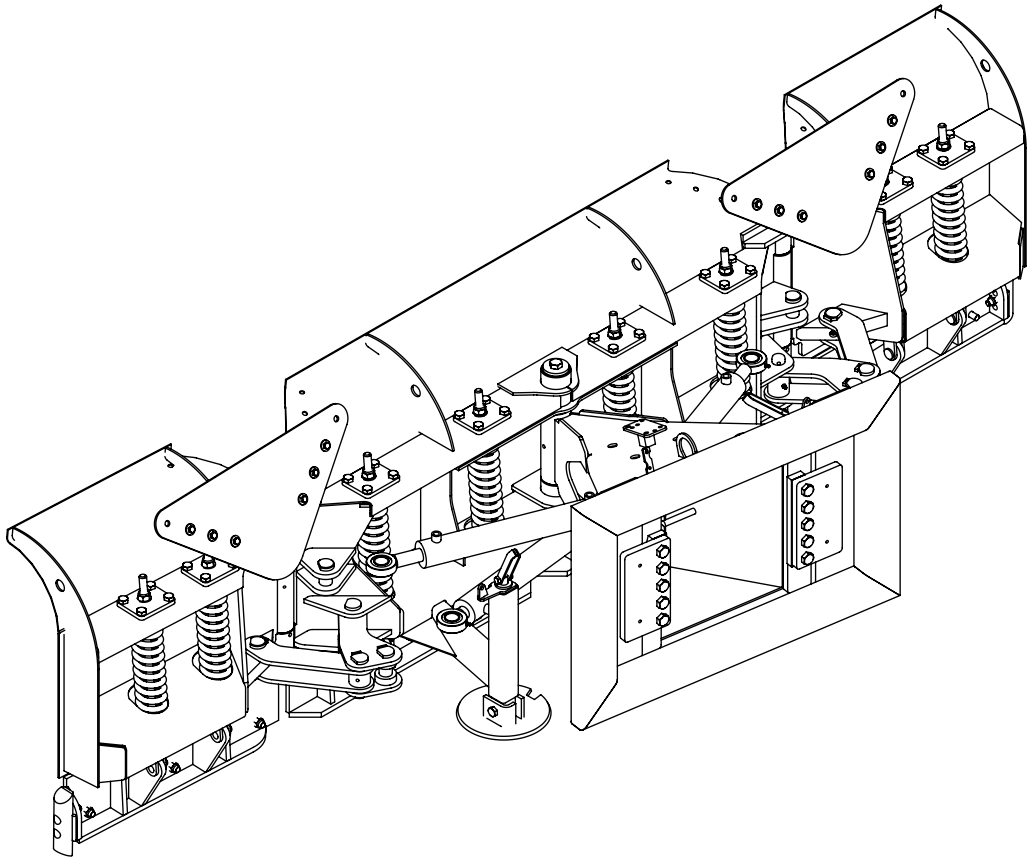

No.	Nimike	Nimitys	Description	Dimension	pcs
1	RC10940	U-aura	U-Plough	195/340	1
2	RC00029	Tappi	Pin	20-50	8
3	RC00011	Jousen tanko	Spring rod		8
4	RC00006	Levy	Plate	12x101x125	6
5	RC00005	Yläkiinnike	Bracket		2
6	RC01549	Siiven kumi	Rubber	NA22-32	2
7	RC07303	Kulutustappi	Wear pin	D50-200	2
8	RC10120	Välilevy	Plate	20x73x280	2
9	RC10119	Reikälevy	Hole plate	20x150x280	2
10	20114	Lukkoruuvi	Lock screw	M16x45 DIN603	12
11	20019	Kuusiokoloruuvi	Allen screw	M16x50 DIN 912	4
12	10033	Lukitusmutteri	Lock nut	M16 DIN 985	15
13	10028	Lukitusmutteri	Lock nut	M10 DIN 985	14
14	10035	Lukitusmutteri	Lock nut	M20 DIN 985	18
15	310912	Levy	Plate	1x73x280	2
16	20044	Kuusioruuvi	Hex screw	M10x30 DIN 933	12
17	20079	Kuusioruuvi	Hex screw	M20x100 DIN 931	10
18	20070	Kuusioruuvi	Hex screw	M16x35 DIN 933	32
19	10020	Korilaatta	Washer	M10x30 DIN440	12
20	10009	Aluslevy	Washer	M20 DIN125 A20	8
21	12004	Jousi	Spring	PJ16X70X476	8
22	22002	Jousisokka	Keen pin	6x40	8
23	LP000210	Jalas, pyöreä	Support		2
24	20078	Kuusioruuvi	Hex screw	M16x90 DIN 931	2
25	LP000220	Kampi	Cam	Tukijalka	2
26	20057	Kuusioruuvi	Hex screw	M12x40 DIN 933	2
27	RC10762	Kierretanko	Screw thread bar		2
28	RC10758	Tassun putki	Support wheel frame		2
29	RC10761	Levy	Plate	D45/24-6	2

FMG Oy
Levytie 4
74510 Iisalmi
Tel 020 1984 020

U-Plough
U-aura
195/340

Piir nro.
RC11164

Rev

Korvaa

Korvattu

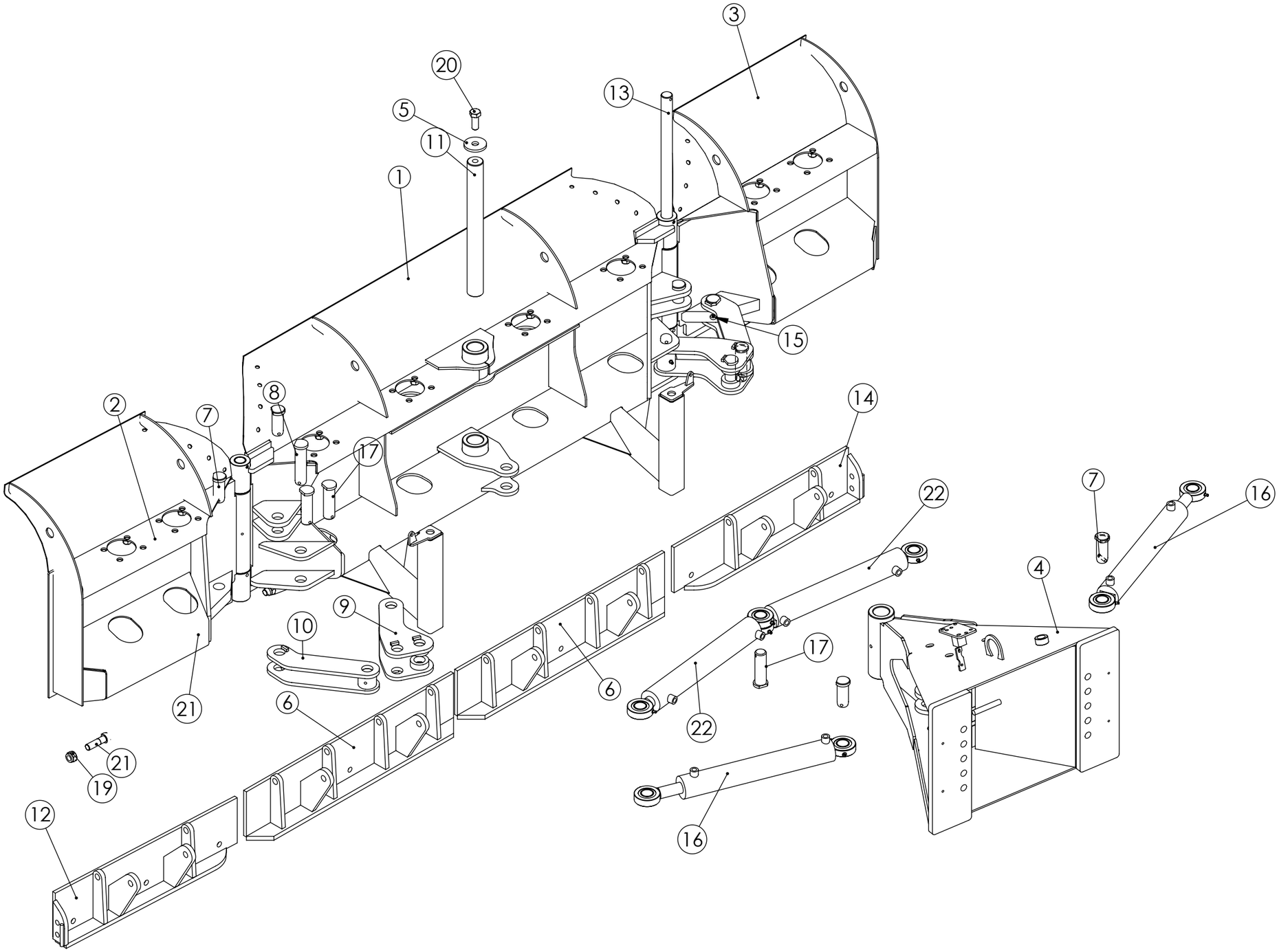

FMG Oy *Levytie 4* *74510 Iisalmi* *Tel 020 1984 020*	U-Plough U-aura 195/340	Piir no RC10940 Rev Korvaa Korvattu

No.	Nimike	Nimitys	Description	Dimension	pcs
1	RC11414	Siipi	Wing	U-aura 195	1
2	RC02462	Vasen siipi	Left wing	U-aura Vasen siipi 765	1
3	RC02440	Oikea siipi	Right wing	U-aura	1
4	RC01974	Liukunivelen runko	Frame	NAP,NAE	1
5	RC02277	Levy	Plate	8xD70/21	2
6	RC10918	Teräpohja	Blade base	903	2
7	RC00103	Tappi	Pin	35-93	6
8	RC02136	Tappi	Pin	35-148	2
9	RC02444	Linkku	Latch	U-aura	2
10	RC02446	Linkku	Latch	U-aura	2
11	RC07532	Tappi	Pin	50-495 M20	1
12	RC10920	Teräpohja	Blade support	792, vasen	1
13	RC02079	Tappi	Pin	35-510	2
14	RC10919	Teräpohja	Blade support	792, oikea	1
15	17010	Rasvanippa	Grease nipple	M8x1.25	5
16	11501	Sylinteri	Cylinder	63/35-400 GE35	2
17	AT140	use RC01617	Pin	use RC01617 35-123	5
18	22006	Jousisokka	Keen pin	8x60 DIN 1481	2
19	10035	Lukitusmutteri	Lock nut	M20 DIN 985	12
20	20214	Kuusioruuvi	Hex screw	M20x50 DIN 933	2
21	20228	Kuusioruuvi	Hex screw	M20x70 DIN 931	12
22	11500	Sylinteri	Cylinder	63/35-400 GE35	2

FMG Oy
Levytie 4
74510 Iisalmi
Tel 020 1984 020

Piir nro.

Rev

Korvaa

Korvattu

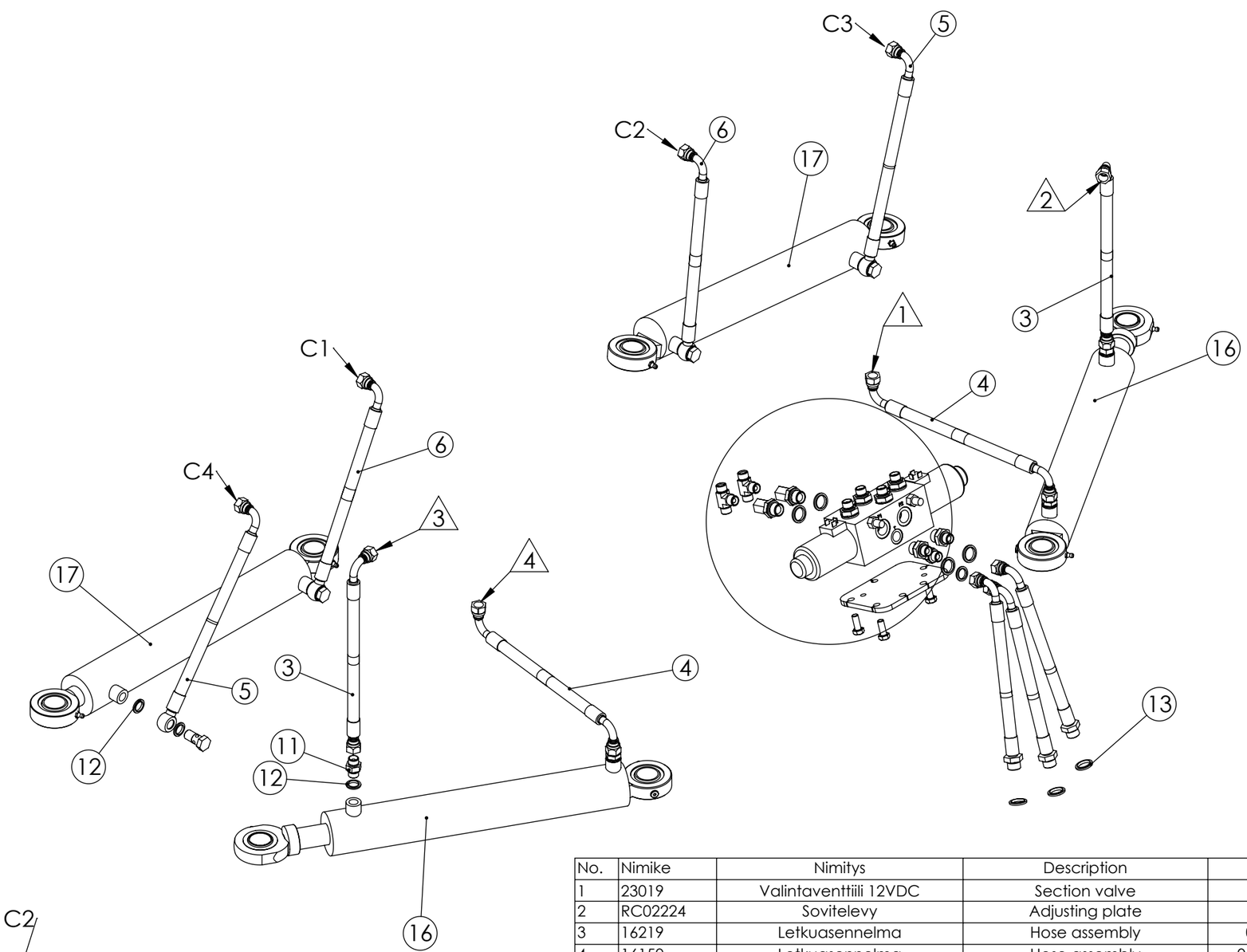

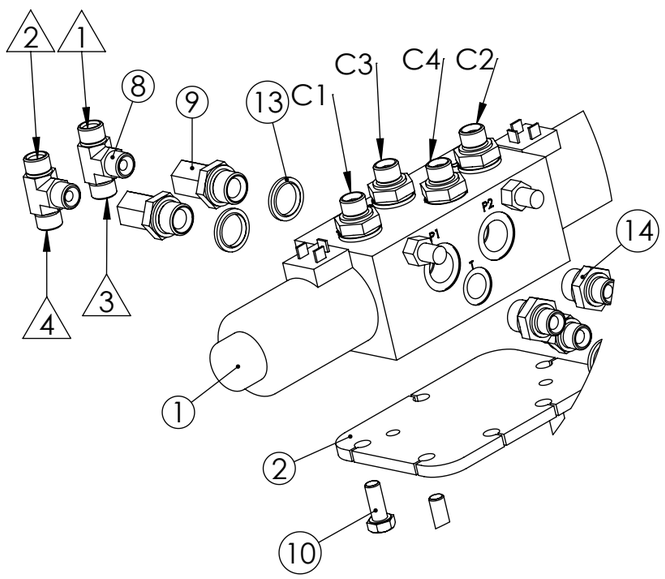

No.	Nimike	Nimitys	Description	Dimension	pcs
1	23019	Valintaventtiili 12VDC	Section valve	8-3 E8312P4-12VDC	1
2	RC02224	Sovitelevy	Adjusting plate	8x115x160	1
3	16219	Letkuasennelma	Hose assembly	06-R2T-950-3/8S-3/8S90	2
4	16150	Letkuasennelma	Hose assembly	06-R2T-800-3/8S90-3/8S90	2
5	16446	Letkuasennelma	Hose assembly	06-R2T-1200-3/8 banjo-3/8S 90	2
6	16433	Letkuasennelma	Hose assembly	06-R2T-1050-3/8 banjo-3/8S90	2
7	20182	Banjoruuvi	Banjo screw	R 3/8 lyhyt malli	4
8	17128	T-nippa	T-nipple	R3/8 U/U/U	2
9	17165	Yhdysnippa	Nipple	R1/2U-R3/8S	2
10	20043	Kuusioruuvi	Hex screw	M10x25 DIN 933	3
11	RC01368	Kuristin	Orifice plug	R3/8-2mm	2
12	21023	Tiivisterengas	Seal ring	USIT R3/8	13
13	21024	Tiiviste	Seal ring	USIT R1/2	11
14	17030	Supistusnippa	Double nipple	R3-8_R1-2	6
15	17031	Kaksoisnippa	Double nipple	R3-8	3
16	11501	Sylinteri	Cylinder	63/35-400 GE35	2
17	11500	Sylinteri	Cylinder	63/35-400 GE35	2
18	RC11477	Letkusetti UA195	Hose assembly	06, 8 kpl, vakio	1

FMG Oy
Levytie 4
74510 Iisalmi
Tel 020 1984 020

Hydraulics
Hydrauliikka
UA195 8/3 12V

Piir no
RC11476

Rev

Korvaa

Korvattu

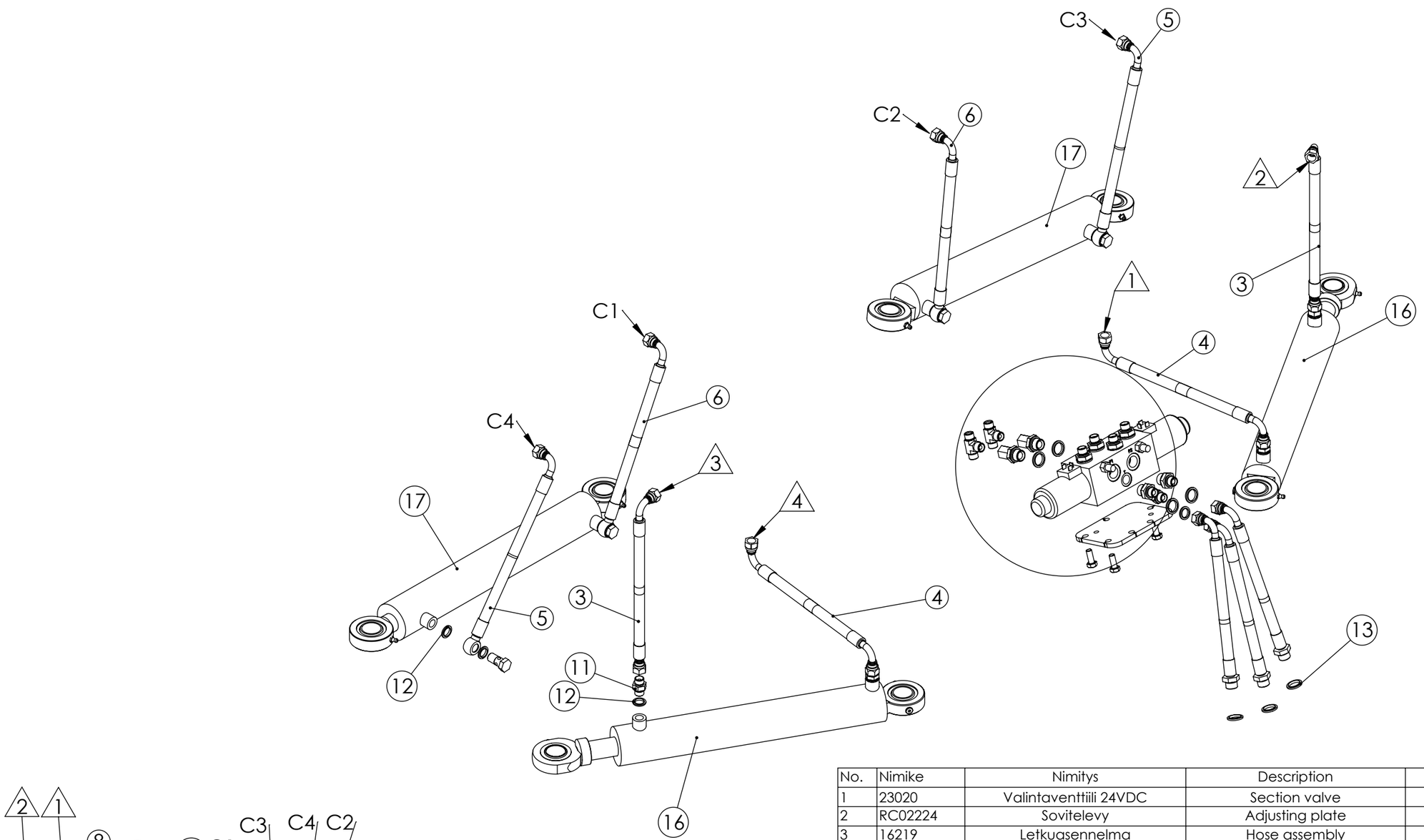

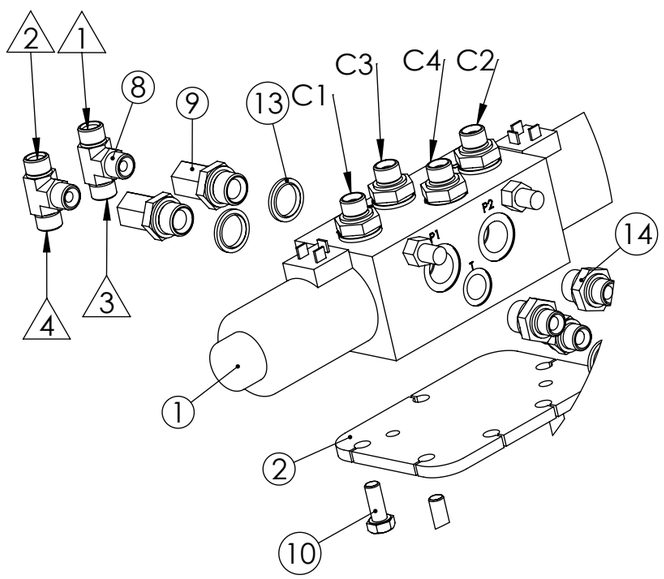

No.	Nimike	Nimitys	Description	Dimension	pcs
1	23020	Valintaventtiili 24VDC	Section valve	8-3 E8312P4-24VDC	1
2	RC02224	Sovitelevy	Adjusting plate	8x115x160	1
3	16219	Letkuasennelma	Hose assembly	06-R2T-950-3/8S-3/8S90	2
4	16150	Letkuasennelma	Hose assembly	06-R2T-800-3/8S90-3/8S90	2
5	16446	Letkuasennelma	Hose assembly	06-R2T-1200-3/8 banjo-3/8S 90	2
6	16433	Letkuasennelma	Hose assembly	06-R2T-1050-3/8 banjo-3/8S90	2
7	20182	Banjoruuvi	Banjo screw	R 3/8 lyhyt malli	4
8	17128	T-nippa	T-nipple	R3/8 U/U/U	2
9	17165	Yhdysnippa	Nipple	R1/2U-R3/8S	2
10	20043	Kuusioruuvi	Hex screw	M10x25 DIN 933	3
11	RC01368	Kuristin	Orifice plug	R3/8-2mm	2
12	21023	Tiivisterengas	Seal ring	USIT R3/8	13
13	21024	Tiiviste	Seal ring	USIT R1/2	11
14	17030	Supistusnippa	Double nipple	R3-8_R1-2	6
15	17031	Kaksoisnippa	Double nipple	R3-8	3
16	11501	Sylinteri	Cylinder	63/35-400 GE35	2
17	11500	Sylinteri	Cylinder	63/35-400 GE35	2
18	RC11477	Letkusetti UA195	Hose assembly	06, 8 kpl, vakio	1

FMG Oy
Levytie 4
74510 Iisalmi
Tel 020 1984 020

Hydraulics
Hydrauliikka
UA195 8/3 24V

Piir no
RC11516

Rev

Korvaa

Korvattu

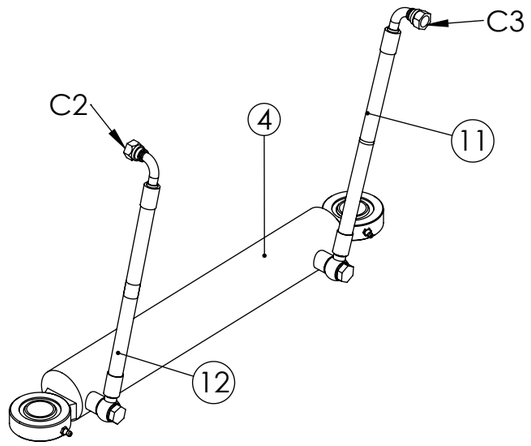

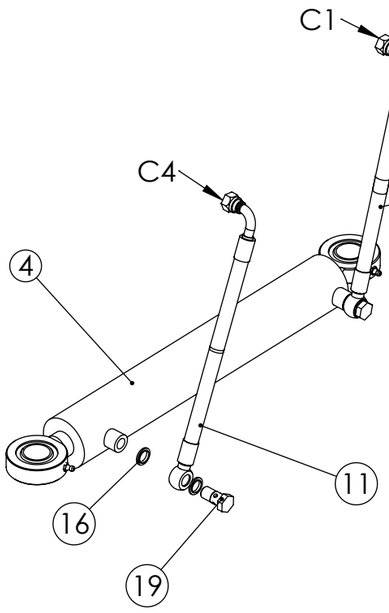

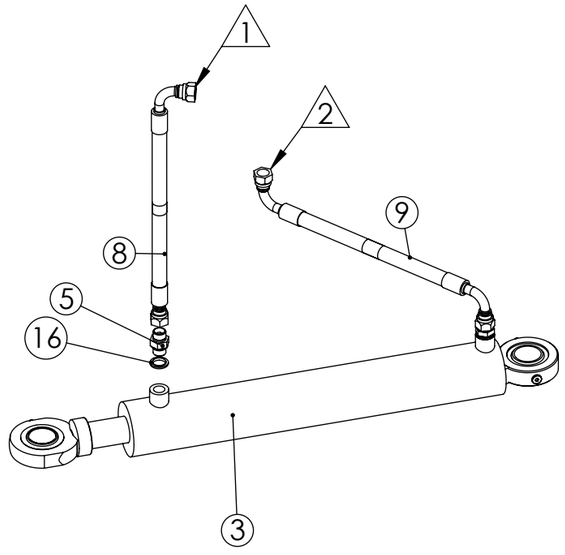

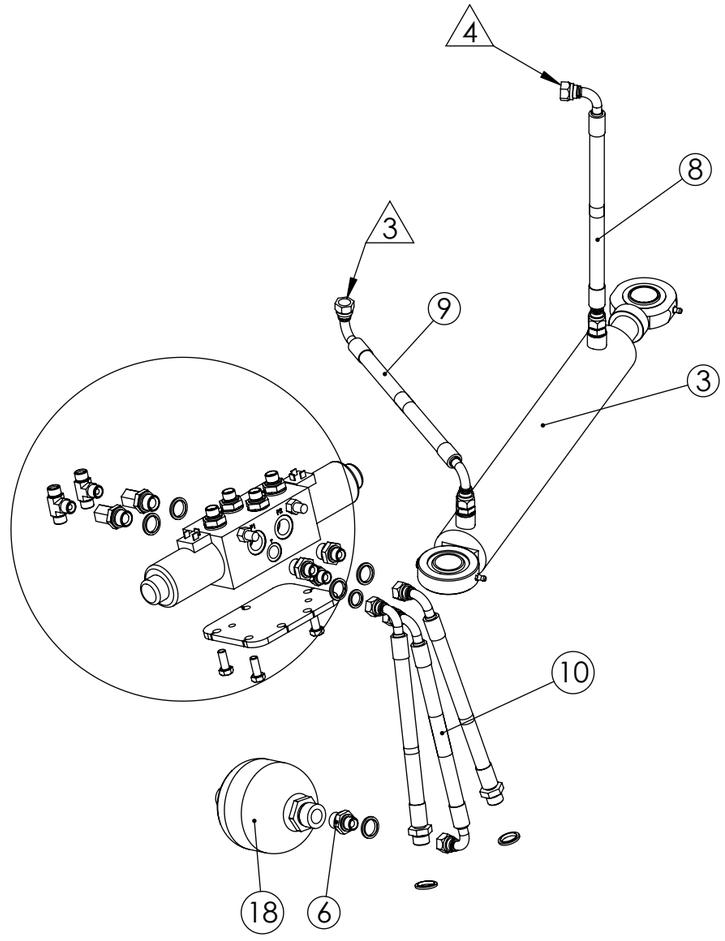

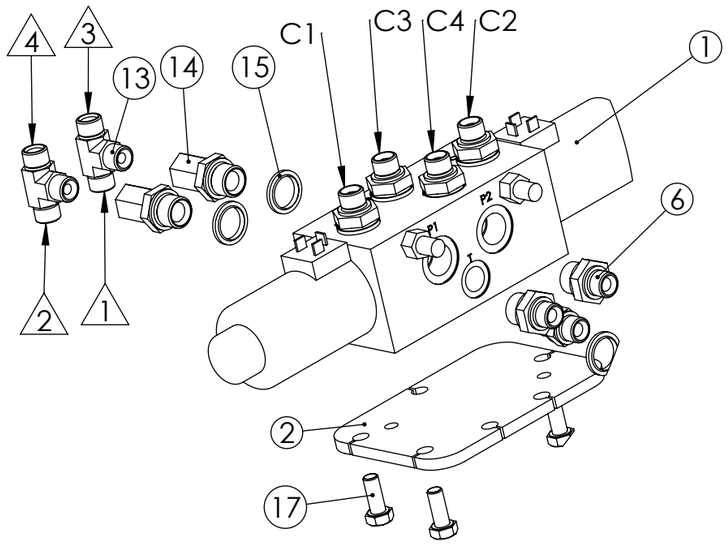

FMG Oy *Levytie 4* *74510 Iisalmi* *Tel 020 1984 020*	Hydraulics Hydrauliikka UA195 8/3+accum 24V	Piir no RC11517	Rev
		Korvaa	Korvattu

No.	Nimike	Nimitys	Description	Dimension	pcs
1	23020	Valintaventtiili 24VDC	Section valve	8-3 E8312P4-24VDC	1
2	RC02224	Sovitelevy	Adjusting plate	8x115x160	1
3	11501	Sylinteri	Cylinder	63/35-400 GE35	2
4	11500	Sylinteri	Cylinder	63/35-400 GE35	2
5	RC01368	Kuristin	Orifice plug	R3/8-2mm	2
6	17030	Supistusnippa	Double nipple	R3-8_R1-2	7
7	17031	Kaksoisnippa	Double nipple	R3-8	3
8	16219	Letkuasennelma	Hose assembly	06-R2T-950-3/8S-3/8S90	2
9	16150	Letkuasennelma	Hose assembly	06-R2T-800-3/8S90-3/8S90	2
10	16106	Letkuasennelma	Hose assembly	06-R2T-600-3/8S90-3/8S90	1
11	16446	Letkuasennelma	Hose assembly	06-R2T-1200-3/8 banjo-3/8S 90	2
12	16433	Letkuasennelma	Hose assembly	06-R2T-1050-3/8 banjo-3/8S90	2
13	17128	T-nippa	T-nipple	R3/8 U/U/U	2
14	17165	Yhdysnippa	Nipple	R1/2U-R3/8S	2
15	21024	Tiiviste	Seal ring	USIT R1/2	11
16	21023	Tiivisterengas	Seal ring	USIT R3/8	13
17	20043	Kuusioruuvi	Hex screw	M10x25 DIN 933	3
18	11015	Paineakku	Accumulator	SBO210-0,75E1_U-210AK050 0,75l 50 bar	1
19	20182	Banjoruuvi	Banjo screw	R 3/8 lyhyt malli	4
20	RC11479	Letkusetti UA195	Hose assembly	06, 9kpl, sv ja p.akku	1

FMG Oy
Levytie 4
74510 Iisalmi
Tel 020 1984 020

Hydraulics
Hydrauliikka
UA195 8/3+accum 24V

Piir nro.
RC11517

Rev

Korvaa

Korvattu

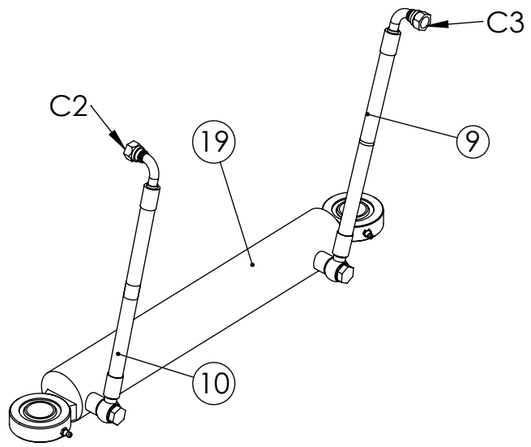

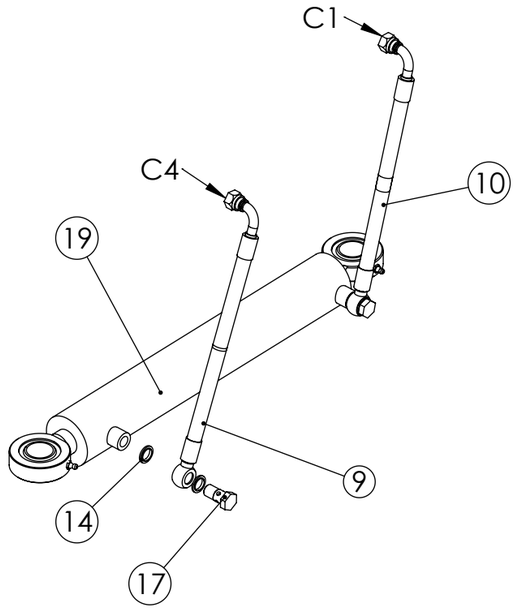

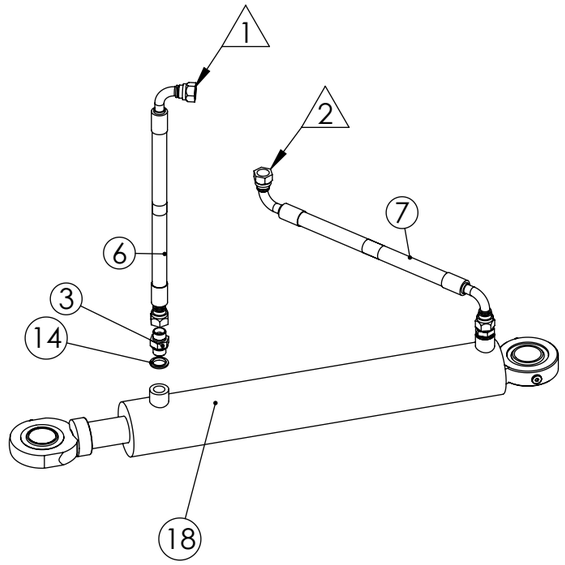

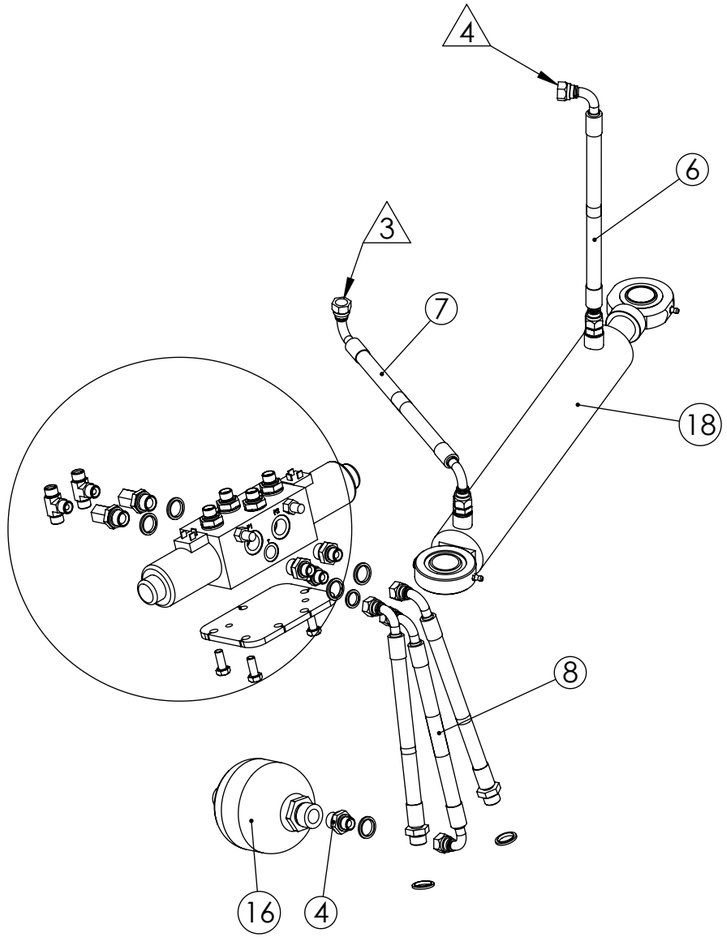

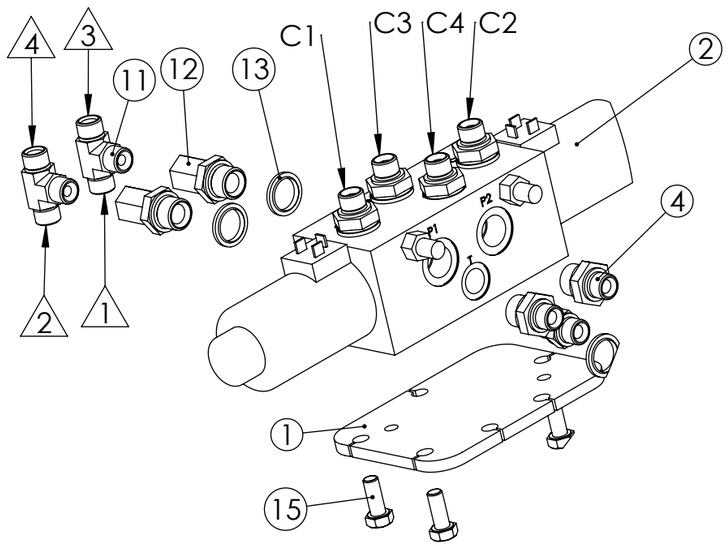

FMG Oy *Levytie 4* *74510 Iisalmi* *Tel 020 1984 020*	Hydraulics Hydrauliikka UA195 8/3+accum 12V	Piir no RC11478	Rev
		Korvaa	Korvattu

No.	Nimike	Nimitys	Description	Dimension	pcs
1	RC02224	Sovitelevy	Adjusting plate	8x115x160	1
2	23019	Valintaventtiili 12VDC	Section valve	8-3 E8312P4-12VDC	1
3	RC01368	Kuristin	Orifice plug	R3/8-2mm	2
4	17030	Supistusnippa	Double nipple	R3-8_R1-2	7
5	17031	Kaksoisnippa	Double nipple	R3-8	3
6	16219	Letkuasennelma	Hose assembly	06-R2T-950-3/8S-3/8S90	2
7	16150	Letkuasennelma	Hose assembly	06-R2T-800-3/8S90-3/8S90	2
8	16106	Letkuasennelma	Hose assembly	06-R2T-600-3/8S90-3/8S90	1
9	16446	Letkuasennelma	Hose assembly	06-R2T-1200-3/8 banjo-3/8S 90	2
10	16433	Letkuasennelma	Hose assembly	06-R2T-1050-3/8 banjo-3/8S90	2
11	17128	T-nippa	T-nipple	R3/8 U/U/U	2
12	17165	Yhdysnippa	Nipple	R1/2U-R3/8S	2
13	21024	Tiiviste	Seal ring	USIT R1/2	11
14	21023	Tiivisterengas	Seal ring	USIT R3/8	13
15	20043	Kuusioruuvi	Hex screw	M10x25 DIN 933	3
16	11015	Paineakku	Accumulator	SBO210-0,75E1_U-210AK050 0,75l 50 bar	1
17	20182	Banjoruuvi	Banjo screw	R 3/8 lyhyt malli	4
18	11501	Sylinteri	Cylinder	63/35-400 GE35	2
19	11500	Sylinteri	Cylinder	63/35-400 GE35	2
20	RC11479	Letkusetti UA195	Hose assembly	06, 9kpl, sv ja p.akku	1

FMG Oy
Levytie 4
74510 Iisalmi
Tel 020 1984 020

Hydraulics
Hydrauliikka
UA195 8/3+accum 12V

Piir nro.
RC11478

Rev

Korvaa

Korvattu

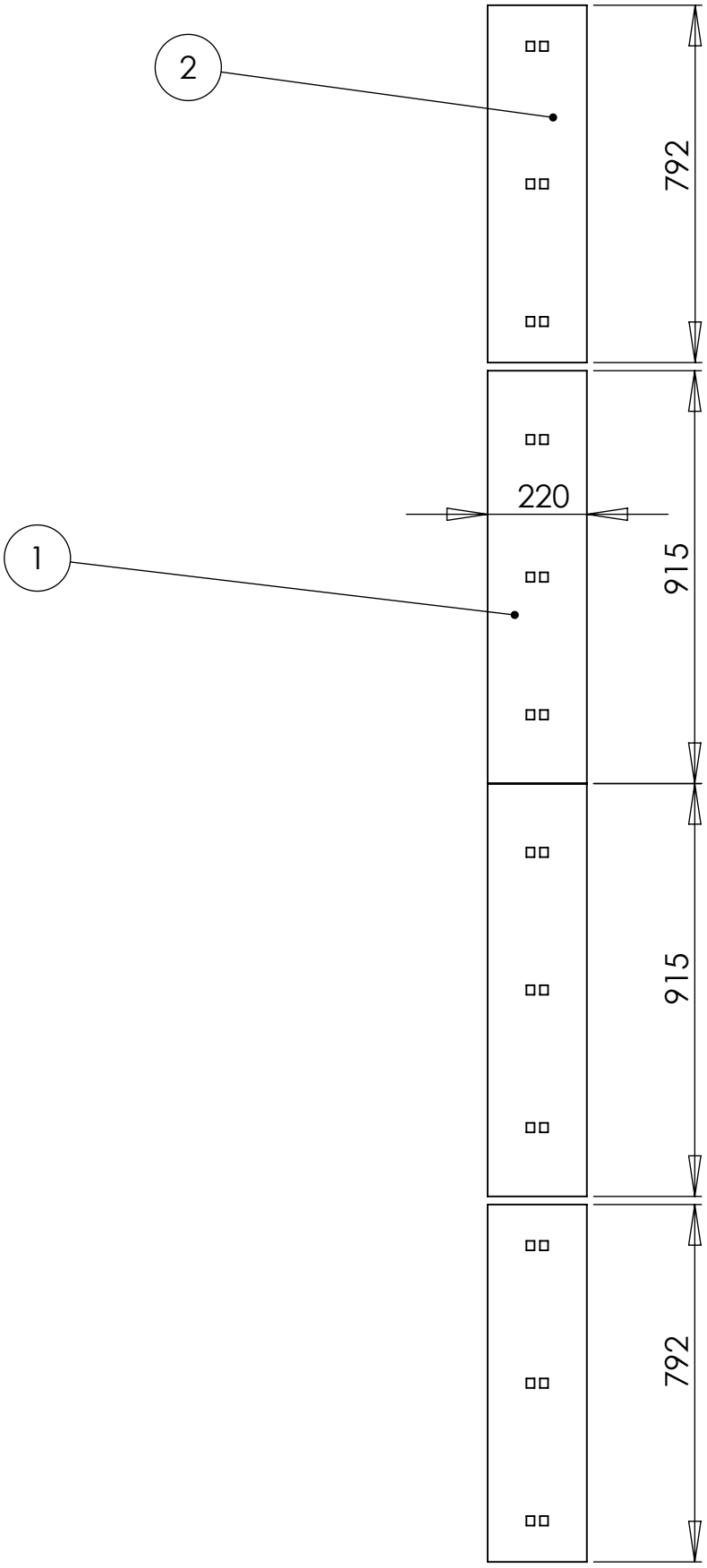

Pos	Item	Nimitys	Description	Qty
1	13114	Kulutusterä	Road blade	2
2	13113	Kulutusterä	Road blade	2

FMG Oy
Levytie 4
74510 Iisalmi
Tel 020 1984 020

Road blade
Kulutusterät
UA195/340

Piir nro.
RC10973

Rev

Korvaa

Korvattu

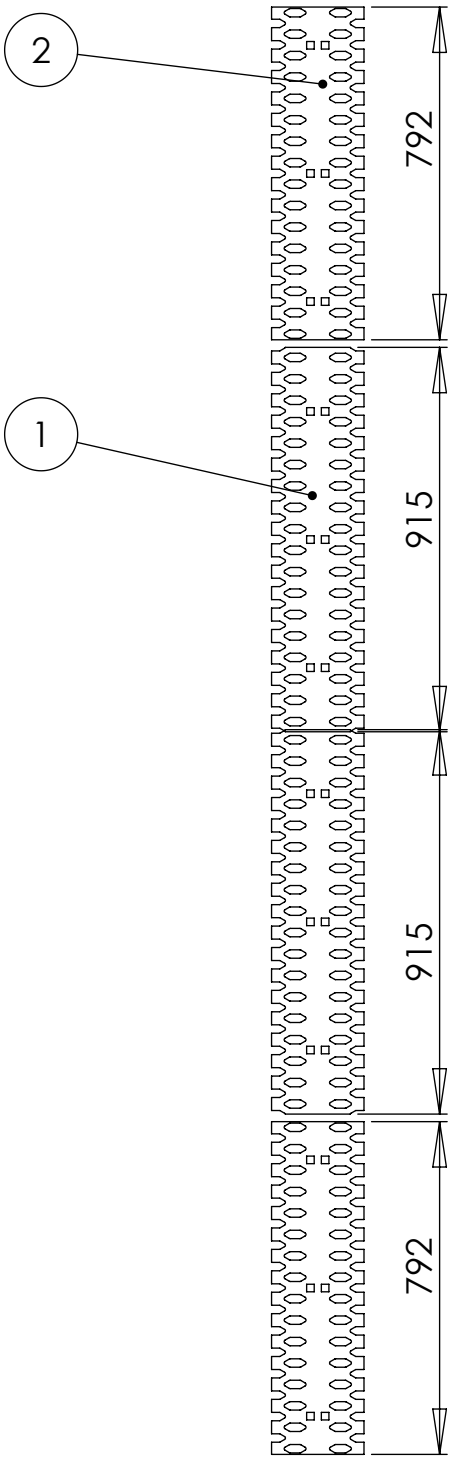

Pos	Item	Nimitys	Description	Qty
1	13120	Reikäterä	Road blade	2
2	13119	Reikäterä	Road blade	2

FMG Oy
Levytie 4
74510 Iisalmi
Tel 020 1984 020

Road blade
Verkkoterä
UA195/340

Piir nro.
RC11158

Rev

Korvaa

Korvattu

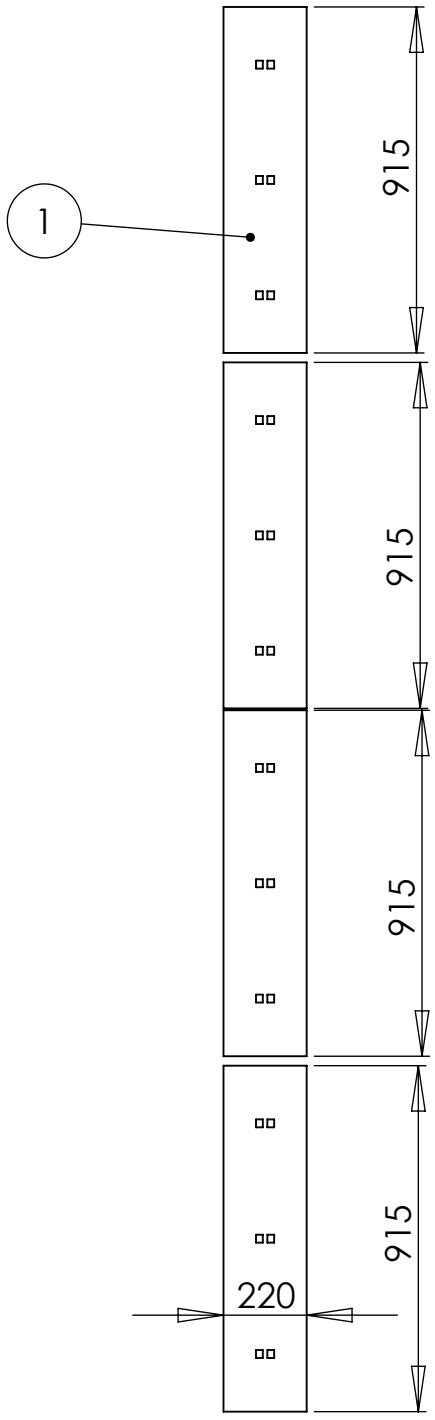

Pos	Item	Nimitys	Description	Qty
1	13114	Kulutusterä	Road blade	4

FMG Oy
Levytie 4
74510 Iisalmi
Tel 020 1984 020

Road blade
Kulutusterät
UA195/370

Piir nro.
RC10974

Rev

Korvaa

Korvattu

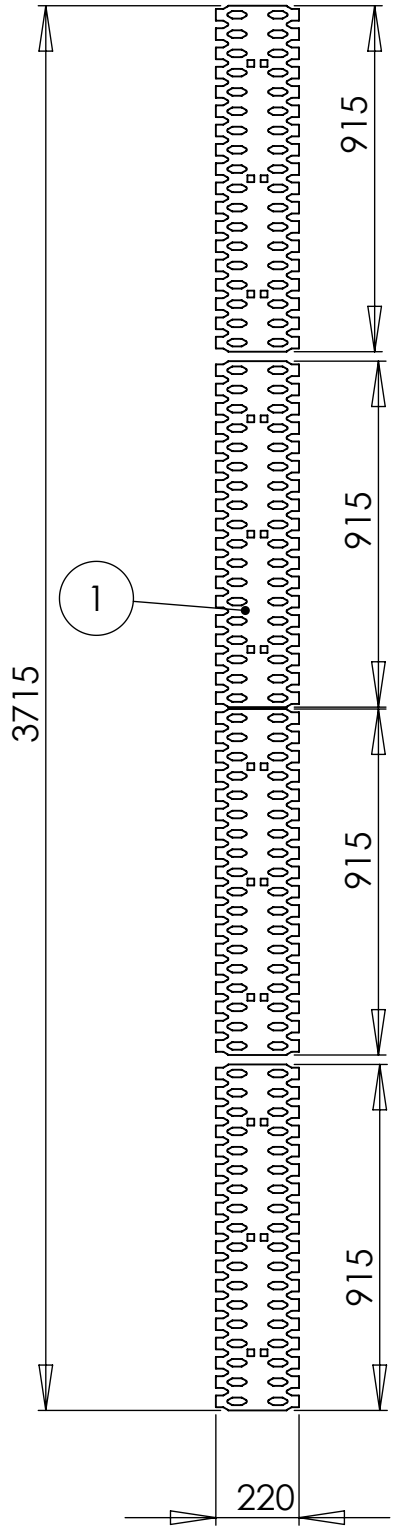

Pos	Item	Nimitys	Description	Qty
1	13120	Kulutusterä	Road blade	4

FMG Oy
Levytie 4
74510 Iisalmi
Tel 020 1984 020

Road blade
Kulutusterät
Verkkoterät UA195/370

Piir nro.
RC11159

Rev

Korvaa

Korvattu

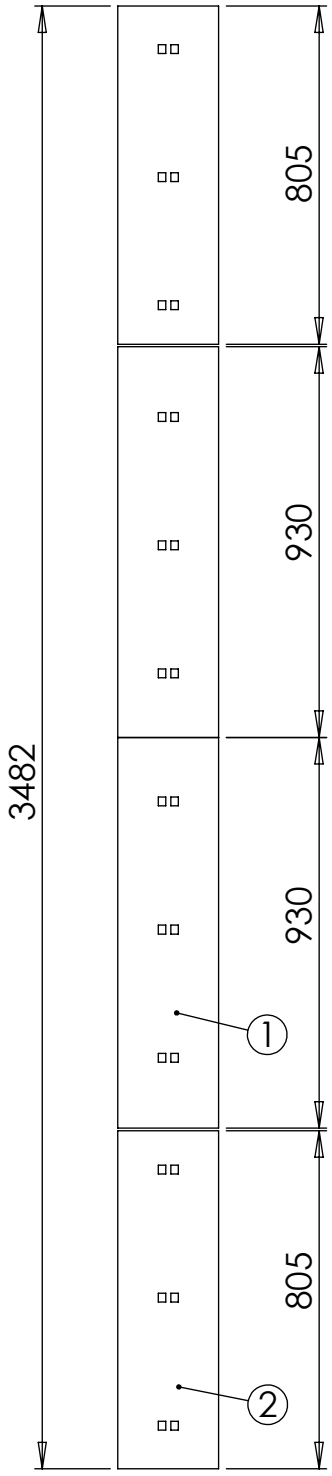

Pos	Item	Nimitys	Description	Qty
1	13042	Kulutusterä	Road blade	2
2	13046	Kulutusterä	Road blade	2

FMG Oy
Levytie 4
74510 Iisalmi
Tel 020 1984 020

Road blade
Kulutusterä
Kumireikäterät UA 195/340

Piir nro.
RC06678

Rev

Korvaa Korvattu

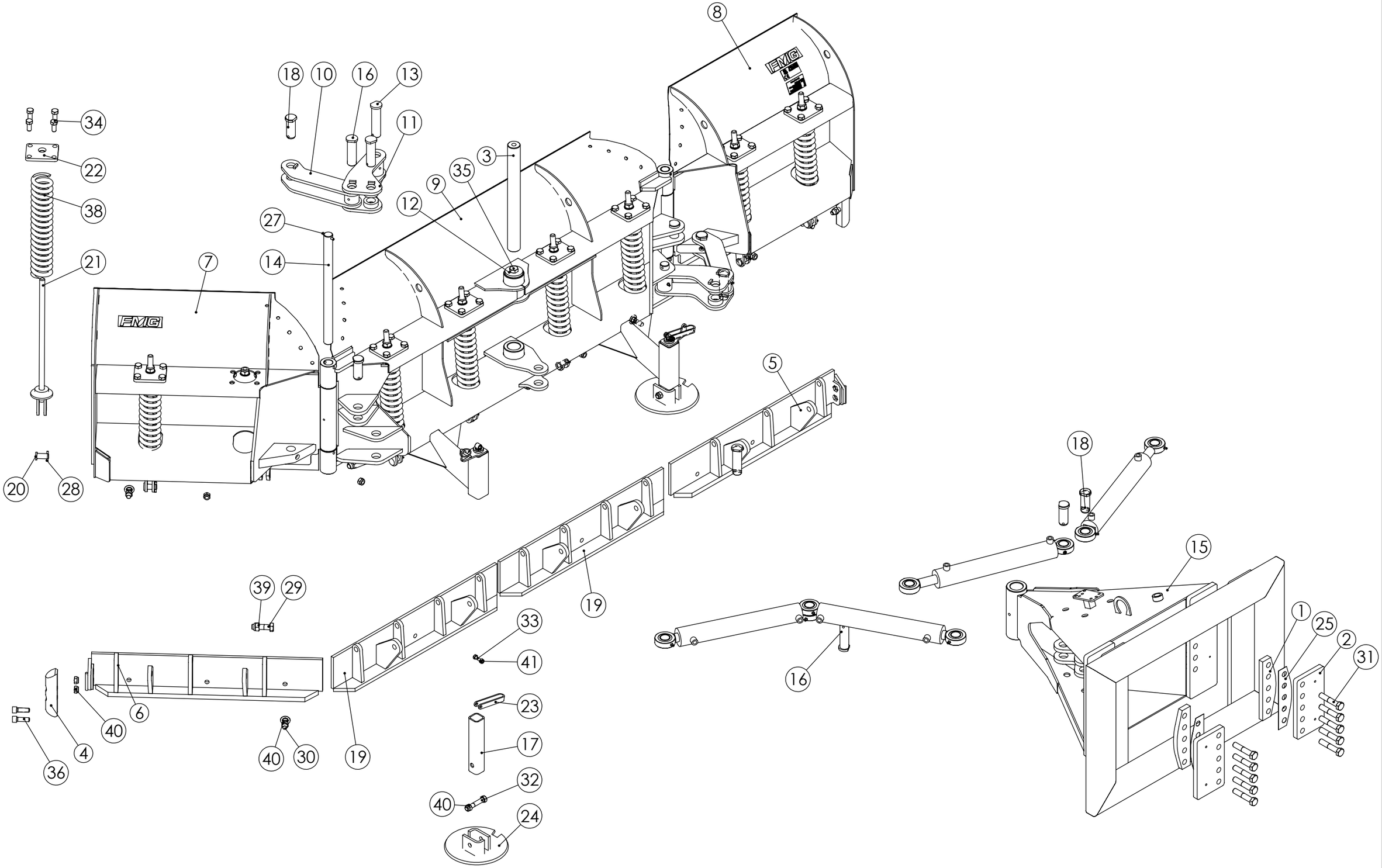

FMG Oy Levytie 4 74510 Iisalmi Tel 020 1984 020	U-Plough U-aura 195/370	Piir no RC06625 Rev Korvaa Korvattu

Pos	Item	Nimitys	Description	Qty
1	RC10120	Välilevy	Plate	2
2	RC10119	Reikälevy	Hole plate	2
3	RC07532	Tappi	Pin	1
4	RC07303	Kulutustappi	Wear pin	2
5	RC06629	Terätuki	Blade support	1
6	RC06628	Terätuki	Blade base	1
7	RC02702	Vasen siipi	Left wing	1
8	RC02694	Oikea siipi	Right wing	1
9	RC02667	Siipi	Wing	1
10	RC02446	Linkku	Latch	2
11	RC02444	Linkku	Latch	2
12	RC02277	Levy	Plate	2
13	RC02136	Tappi	Pin	2
14	RC02079	Tappi	Pin	2
15	RC01974	Liukunivelen runko	Frame	1
16	RC01617	Tappi	Pin	5
17	RC01389	Tukijalkaputki	Support	2
18	RC00103	Tappi	Pin	6
19	RC00065	Terätuki	Blade base	2
20	RC00029	Tappi	Pin	8
21	RC00011	Jousen tanko	Spring rod	8
22	RC00005	Yläkiinnike	Bracket	8
23	LP000220	Kampi	Crank	2
24	LP000210	Jalas, pyöreä	Support	2
25	310912	Levy	Plate	2
26	22050	Rengassokka	Keen pin	1
27	22006	Jousisokka	Keen pin	2
28	22002	Jousisokka	Keen pin	8
29	20228	Kuusioruuvi	Hex screw	14
30	20115	Lukkoruuvi	Lock screw	12
31	20079	Kuusioruuvi	Hex screw	10
32	20078	Kuusioruuvi	Hex screw	2
33	20071	Kuusioruuvi	Hex screw	2
34	20071	Kuusioruuvi	Hex screw	32
35	20071	Kuusioruuvi	Hex screw	2
36	20019	Kuusiokoloruuvi	Allen screw	4
37	17010	Rasvanippa	Grease nipple	5
38	12004	Jousi	Spring	8
39	10035	Lukitusmutteri	Lock nut	32
40	10033	Lukitusmutteri	Lock nut	18
41	10028	Lukitusmutteri	Lock nut	2
42	10009	Aluslaatta	Washer	8

FMG Oy
Levytie 4
74510 Iisalmi
Tel 020 1984 020

U-Plough
U-aura
195/370

Piir nro.
RC06625

Rev

Korvaa

Korvattu

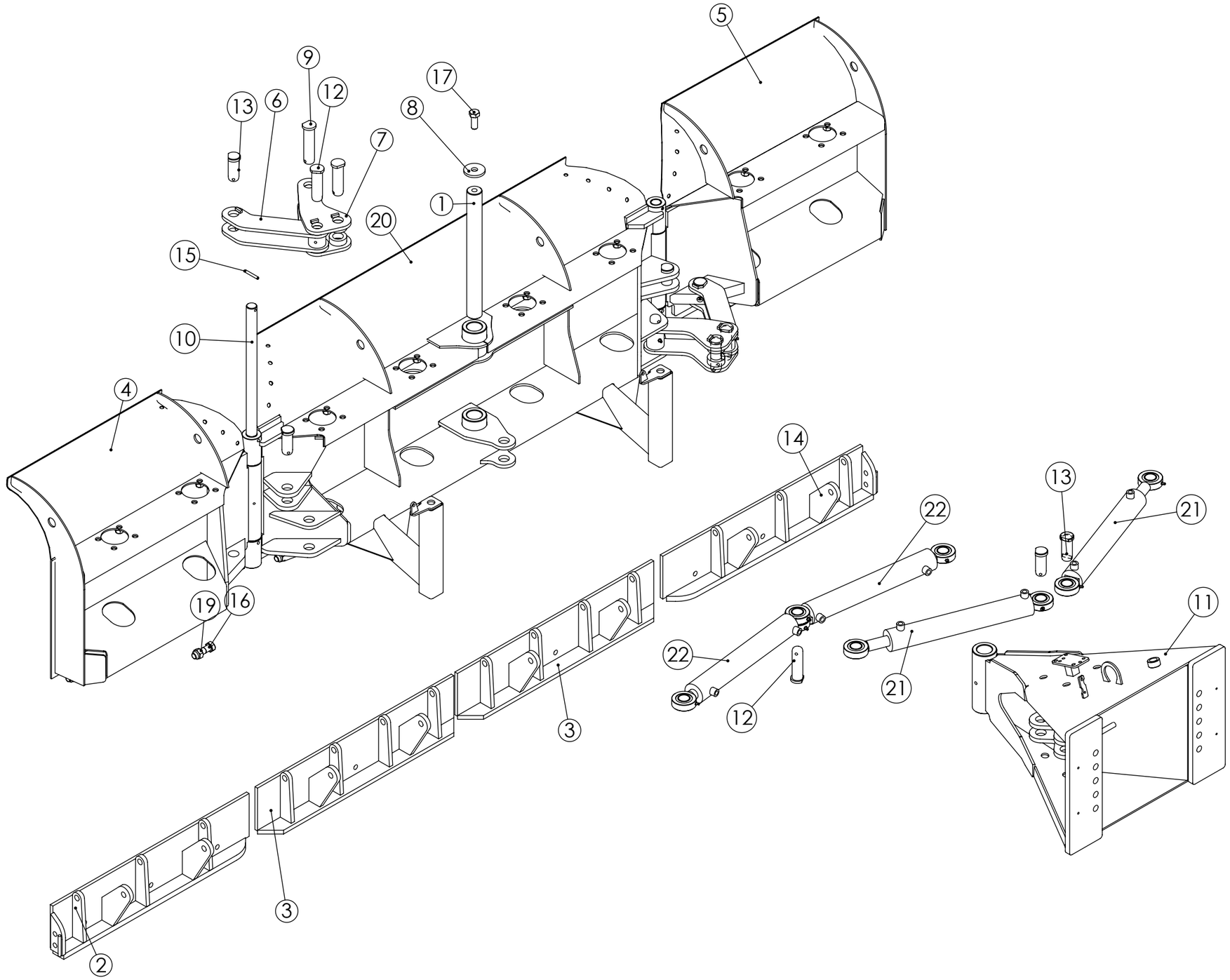

FMG Oy *Levytie 4* *74510 Iisalmi* *Tel 020 1984 020*	U-Plough U-aura 195/370	Piir no RC10941	Rev
		Korvaa	Korvattu

Pos	Item	Nimitys	Description	Default/ Qty
1	RC07532	Tappi	Pin	1
2	RC10922	Teräpohja	Blade base	1
3	RC10918	Teräpohja	Blade base	2
4	RC02702	Vasen siipi	Left wing	1
5	RC02694	Oikea siipi	Right wing	1
6	RC02446	Linkku	Latch	2
7	RC02444	Linkku	Latch	2
8	RC02277	Levy	Plate	2
9	RC02136	Tappi	Pin	2
10	RC02079	Tappi	Pin	2
11	RC01974	Liukunivelen runko	Frame	1
12	RC01617	Tappi	Pin	5
13	RC00103	Tappi	Pin	6
14	RC10921	Teräpohja	Blade support	1
15	22006	Jousisokka	Keen pin	2
16	20228	Kuusioruuvi	Hex screw	14
17	20214	Kuusioruuvi	Hex screw	2
18	17010	Rasvanippa	Grease nipple	5
19	10035	Lukitusmutteri	Lock nut	14
20	RC11415	Siipi	Wing	1
21	11501	Sylinteri	Cylinder	2
22	11500	Sylinteri	Cylinder	2

FMG Oy
Levytie 4
74510 Iisalmi
Tel 020 1984 020

Piir nro.

Rev

Korvaa

Korvattu

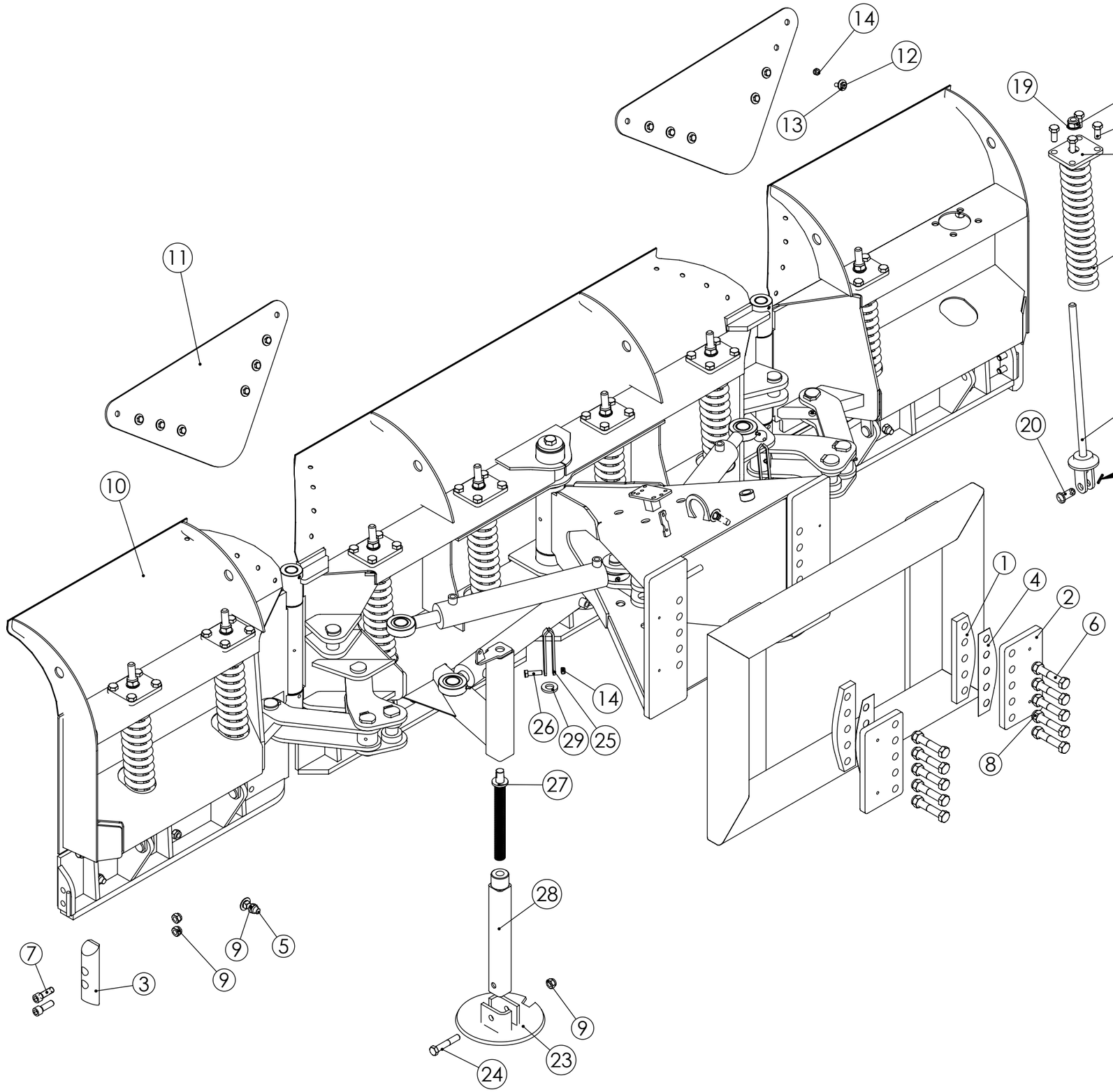

FMG Oy *Levytie 4* *74510 Iisalmi* *Tel 020 1984 020*	U-Plough U-aura 195/370	Piir no RC11165	Rev
		Korvaa Korvattu	

Pos	Item	Nimitys	Description	Qty
1	RC10120	Välilevy	Plate	2
2	RC10119	Reikälevy	Hole plate	2
3	RC07303	Kulutustappi	Wear pin	2
4	310912	Levy	Plate	2
5	20115	Lukkoruuvi	Lock screw	12
6	20079	Kuusioruuvi	Hex screw	10
7	20019	Kuusiokoloruuvi	Allen screw	4
8	10035	Lukitusmutteri	Lock nut	18
9	10033	Lukitusmutteri	Lock nut	16
10	RC10941	U-aura	U-Plough	1
11	RC01549	Siiven kumi	Rubber	2
12	20044	Kuusioruuvi	Hex screw	12
13	10020	Korilaatta	Washer	12
14	10028	Lukitusmutteri	Lock nut	14
15	RC00005	Yläkiinnike	Bracket	2
16	RC00011	Jousen tanko	Spring rod	8
17	12004	Jousi	Spring	8
18	20070	Kuusioruuvi	Hex screw	32
19	10009	Aluslevy	Washer	8
20	RC00029	Tappi	Pin	8
21	22002	Jousisokka	Keen pin	8
22	RC00006	Levy	Plate	6
23	LP000210	Jalas, pyöreä	Support	2
24	20078	Kuusioruuvi	Hex screw	2
25	LP000220	Kampi	Cam	2
26	20057	Kuusioruuvi	Hex screw	2
27	RC10762	Kierretanko	Screw thread bar	2
28	RC10758	Tassun putki	Support wheel frame	2
29	RC10761	Levy	Plate	2

FMG Oy
Levytie 4
74510 Iisalmi
Tel 020 1984 020

Piir nro.

Rev

Korvaa

Korvattu

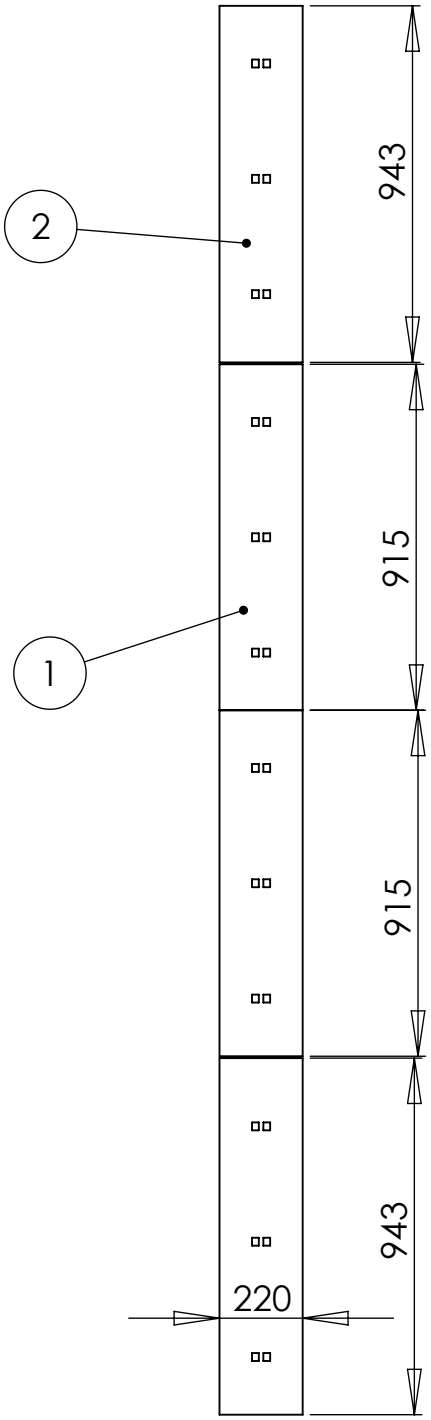

Pos	Item	Nimitys	Description	Qty
1	13114	Kulutusterä	Road blade	2
2	13115	Kulutusterä	Road blade	2

FMG Oy
Levytie 4
74510 Iisalmi
Tel 020 1984 020

Road blade
Kulutusterät
UA195/370

Piir nro.
RC10974

Rev

Korvaa Korvattu

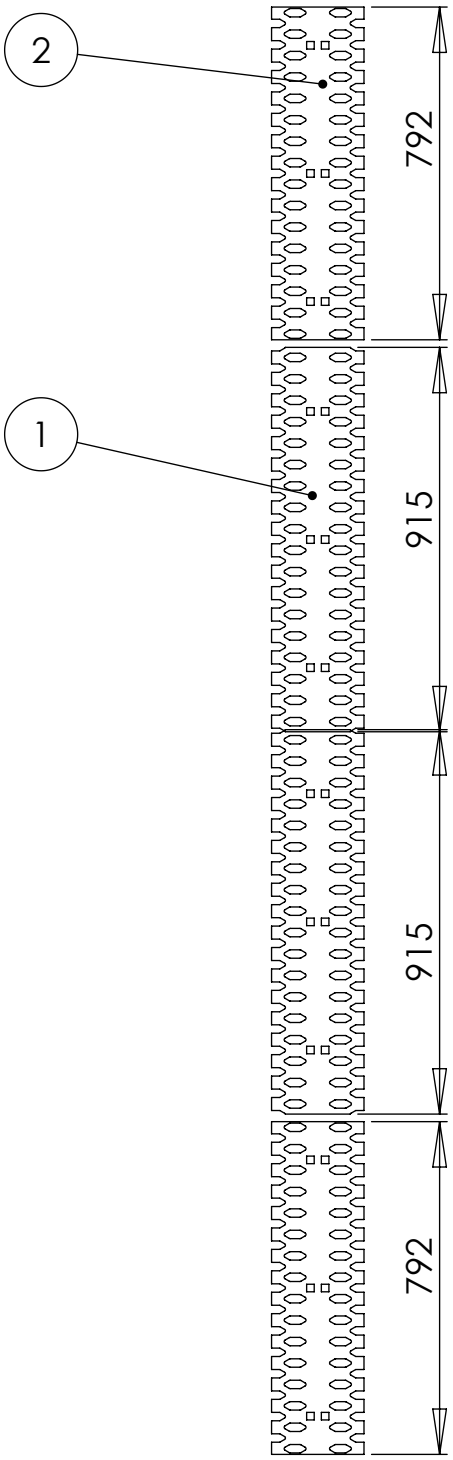

Pos	Item	Nimitys	Description	Qty
1	13120	Reikäterä	Road blade	2
2	13119	Reikäterä	Road blade	2

FMG Oy
Levytie 4
74510 Iisalmi
Tel 020 1984 020

Road blade
Verkkoterä
UA195/340

Piir nro.
RC11158

Rev

Korvaa

Korvattu

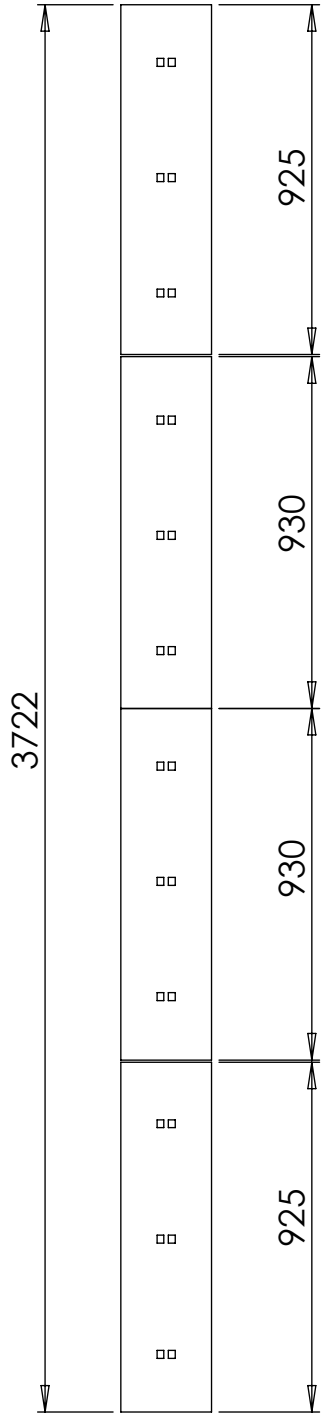

Osa	Nimike	Nimitys	Kuvaus	Standardi	Kpl
1	13042	Kulutusterä	11x240x1220		4

FMG Oy
Levytie 4
74510 Iisalmi
Tel 020 1984 020

Road blade
Kulutusterä
Kumireikäterät UA 195/370

Piir nro.
RC06679

Rev

Korvaa

Korvattu

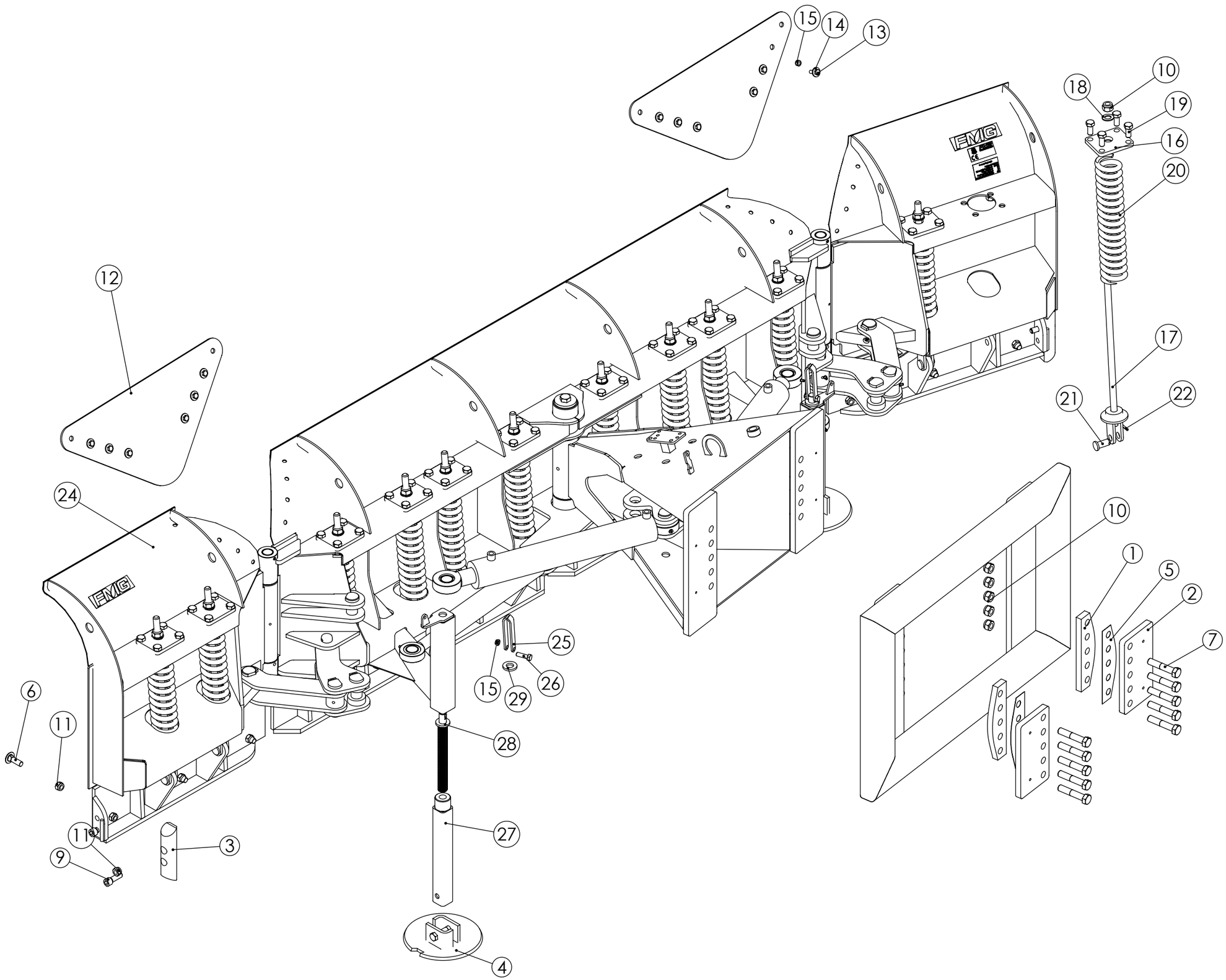

FMG Oy *Levytie 4* *74510 Iisalmi* *Tel 020 1984 020*	U-Plough U-aura 245/410	Piir no RC11166	Rev
		Korvaa	Korvattu

Pos	Item	Nimitys	Description	Qty
1	RC10120	Välilevy	Plate	2
2	RC10119	Reikälevy	Hole plate	2
3	RC07303	Kulutustappi	Wear pin	2
4	LP000210	Jalas, pyöreä	Support	2
5	310912	Levy	Plate	2
6	20115	Lukkoruuvi	Lock screw	14
7	20079	Kuusioruuvi	Hex screw	10
8	20078	Kuusioruuvi	Hex screw	2
9	20019	Kuusiokoloruuvi	Allen screw	3
10	10035	Lukitusmutteri	Lock nut	22
11	10033	Lukitusmutteri	Lock nut	21
12	RC01549	Siiven kumi	Rubber	2
13	20044	Kuusioruuvi	Hex screw	12
14	10020	Korilaatta	Washer	12
15	10028	Lukitusmutteri	Lock nut	14
16	RC00005	Yläkiinnike	Bracket	2
17	RC00011	Jousen tanko	Spring rod	12
18	10009	Aluslevy	Washer	12
19	20070	Kuusioruuvi	Hex screw	48
20	12004	Jousi	Spring	12
21	RC00029	Tappi	Pin	12
22	22002	Jousisokka	Keen pin	12
23	RC00006	Levy	Plate	10
24	RC10939	U-aura	U-Plough	1
25	LP000220	Kampi	Cam	2
26	20057	Kuusioruuvi	Hex screw	2
27	RC10758	Tassun putki	Support wheel frame	2
28	RC10762	Kierretanko	Screw thread bar	2
29	RC10761	Levy	Plate	2

FMG Oy
Levytie 4
74510 Iisalmi
Tel 020 1984 020

U-Plough
U-aura
245/410

Piir nro.
RC11166

Rev

Korvaa

Korvattu

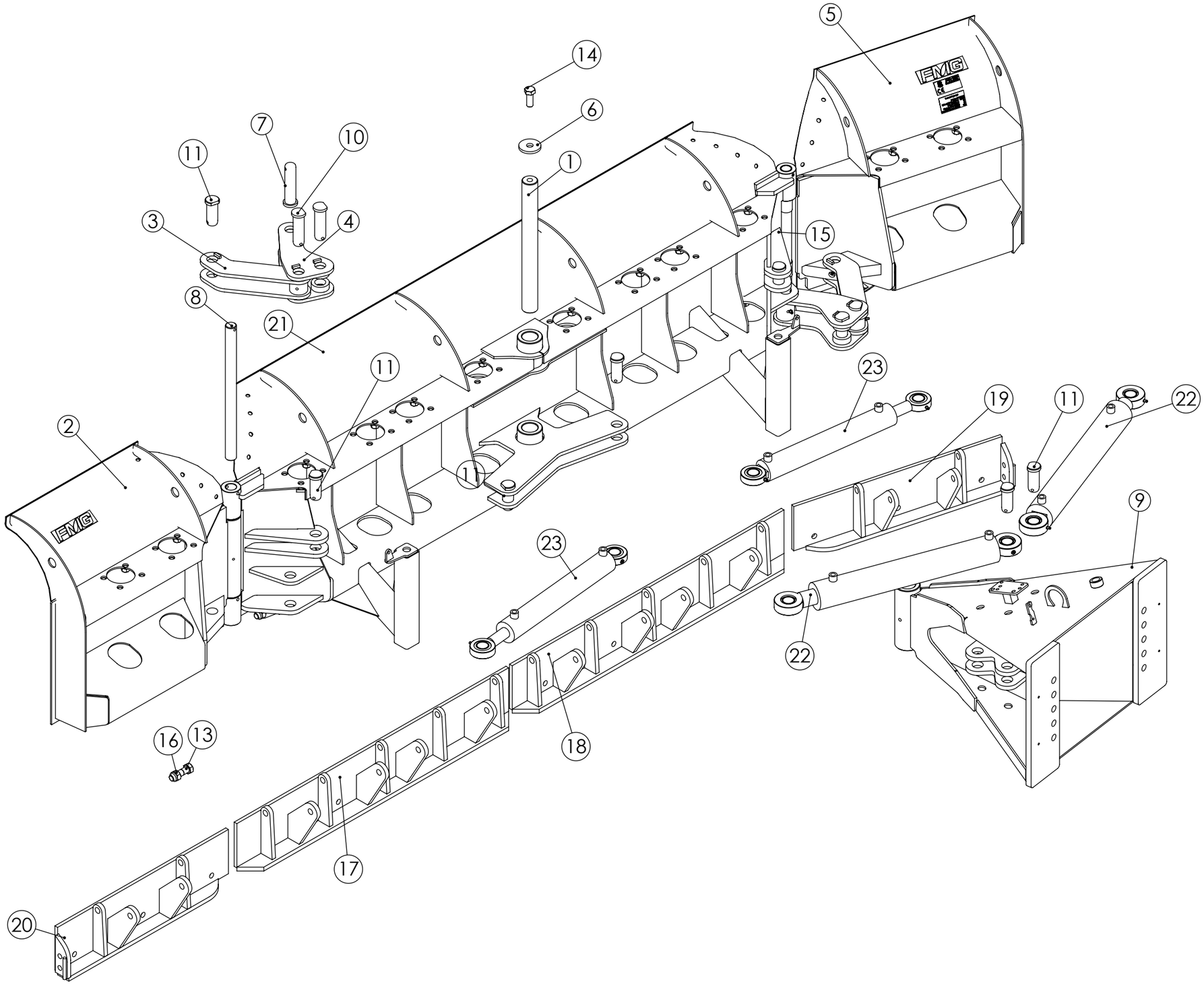

FMG Oy *Levytie 4* *74510 Iisalmi* *Tel 020 1984 020*	U-Plough U-aura 245/410	Piir no RC10939	Rev
		Korvaa	Korvattu

Pos	Item	Nimitys	Description	Default/ Qty
1	RC07532	Tappi	Pin	1
2	RC02462	Vasen siipi	Left wing	1
3	RC02446	Linkku	Latch	2
4	RC02444	Linkku	Latch	2
5	RC02440	Oikea siipi	Right wing	1
6	RC02277	Levy	Plate	2
7	RC02136	Tappi	Pin	2
8	RC02079	Tappi	Pin	2
9	RC01974	Liukunivelen runko	Frame	1
10	RC01617	Tappi	Pin	4
11	RC00103	Tappi	Pin	8
12	22006	Jousisokka	Keen pin	2
13	20228	Kuusioruuvi	Hex screw	14
14	20214	Kuusioruuvi	Hex screw	2
15	17010	Rasvanippa	Grease nipple	5
16	10035	Lukitusmutteri	Lock nut	16
17	RC10936	Teräpohja	Blade base	1
18	RC10923	Teräpohja	Blade base	1
19	RC10919	Teräpohja	Blade support	1
20	RC10920	Teräpohja	Blade support	1
21	RC11417	Siipi	Wing	1
22	11519	Sylinteri	Cylinder	2
23	11501	Sylinteri	Cylinder	2

FMG Oy
Levytie 4
74510 Iisalmi
Tel 020 1984 020

U-Plough
U-aura
245/410

Piir nro.
RC10939

Rev

Korvaa Korvattu

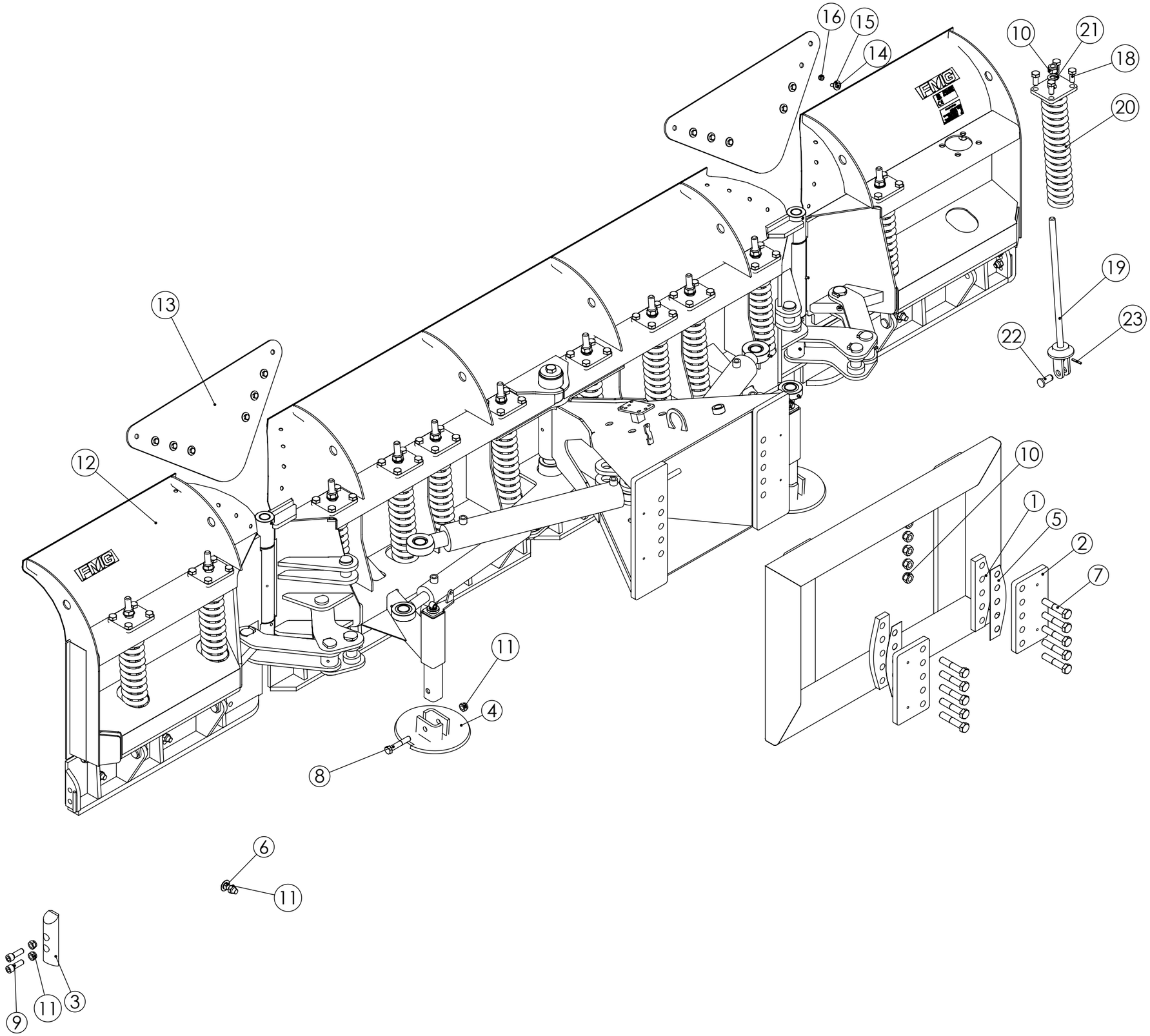

FMG Oy *Levytie 4* *74510 Iisalmi* *Tel 020 1984 020*	U-Plough U-aura 245/435	Piir no RC11167	Rev
		Korvaa Korvattu	

Pos	Item	Nimitys	Description	Qty
1	RC10120	Välilevy	Plate	2
2	RC10119	Reikälevy	Hole plate	2
3	RC07303	Kulutustappi	Wear pin	2
4	LP000210	Jalas, pyöreä	Support	2
5	310912	Levy	Plate	2
6	20115	Lukkoruuvi	Lock screw	14
7	20079	Kuusioruuvi	Hex screw	10
8	20078	Kuusioruuvi	Hex screw	2
9	20019	Kuusiokoloruuvi	Allen screw	4
10	10035	Lukitusmutteri	Lock nut	22
11	10033	Lukitusmutteri	Lock nut	20
12	RC10942	U-aura	U-Plough	1
13	RC01549	Siiven kumi	Rubber	2
14	20044	Kuusioruuvi	Hex screw	12
15	10020	Korilaatta	Washer	12
16	10028	Lukitusmutteri	Lock nut	12
17	RC00005	Yläkiinnike	Bracket	2
18	20070	Kuusioruuvi	Hex screw	48
19	RC00011	Jousen tanko	Spring rod	12
20	12004	Jousi	Spring	12
21	10009	Aluslevy	Washer	12
22	RC00029	Tappi	Pin	12
23	22002	Jousisokka	Keen pin	12
24	RC00006	Levy	Plate	10

FMG Oy
Levytie 4
74510 Iisalmi
Tel 020 1984 020

Piir nro.

Rev

Korvaa

Korvattu

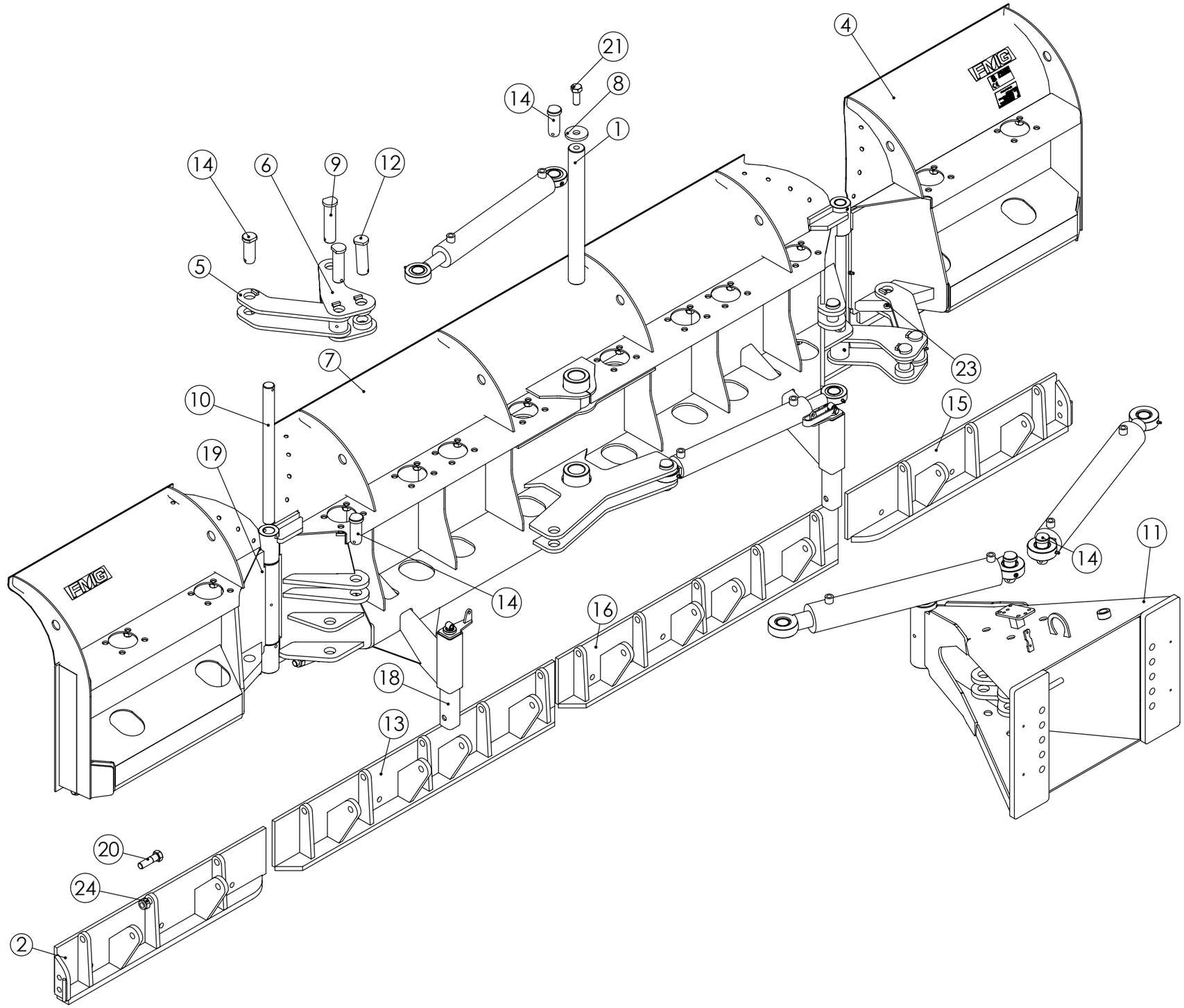

FMG Oy *Levytie 4* *74510 Iisalmi* *Tel 020 1984 020*	U-Plough U-aura 245/435	Piir no RC10942	Rev
		Korvaa	Korvattu

Pos	Item	Nimitys	Description	Qty
1	RC07532	Tappi	Pin	1
2	RC10922	Teräpohja	Blade base	1
3	RC02702	Vasen siipi	Left wing	1
4	RC02694	Oikea siipi	Right wing	1
5	RC02446	Linkku	Latch	2
6	RC02444	Linkku	Latch	2
7	RC02436	Siipi	Wing	1
8	RC02277	Levy	Plate	2
9	RC02136	Tappi	Pin	2
10	RC02079	Tappi	Pin	2
11	RC01974	Liukunivelen runko	Frame	1
12	RC01617	Tappi	Pin	4
13	RC10936	Teräpohja	Blade base	1
14	RC00103	Tappi	Pin	8
15	RC10921	Teräpohja	Blade support	1
16	RC10923	Teräpohja	Blade base	1
17	LP000220	Kampi	Crank	1
18	RC10720	Tukijalkaputki	Support	2
19	22006	Jousisokka	Keen pin	2
20	20228	Kuusioruuvi	Hex screw	16
21	20214	Kuusioruuvi	Hex screw	2
22	20046	Kuusioruuvi	Hex screw	1
23	17010	Rasvanippa	Grease nipple	5
24	10035	Lukitusmutteri	Lock nut	17
25	10028	Lukitusmutteri	Lock nut	1

FMG Oy
Levytie 4
74510 Iisalmi
Tel 020 1984 020

Piir nro.

Rev

Korvaa

Korvattu

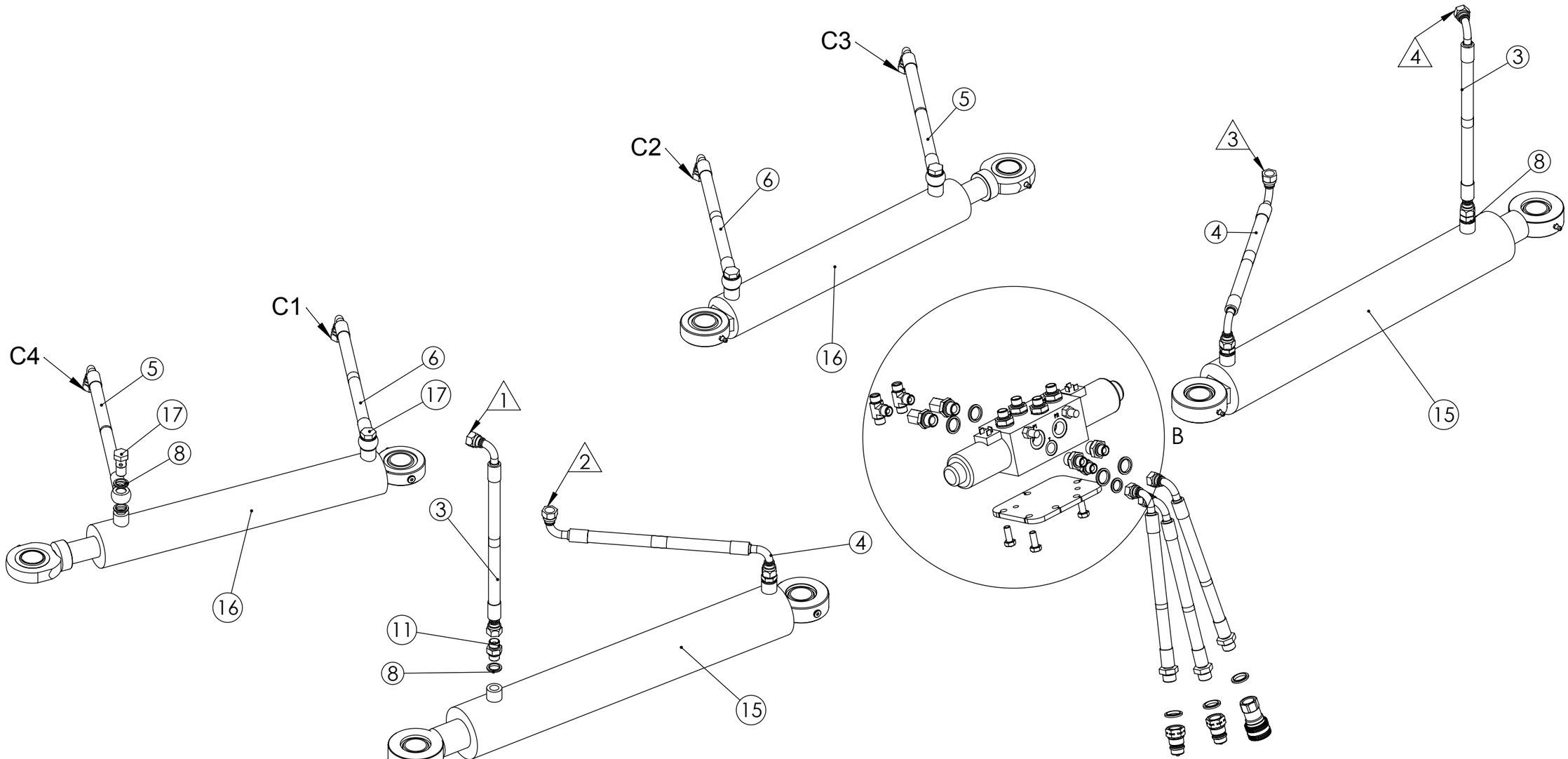

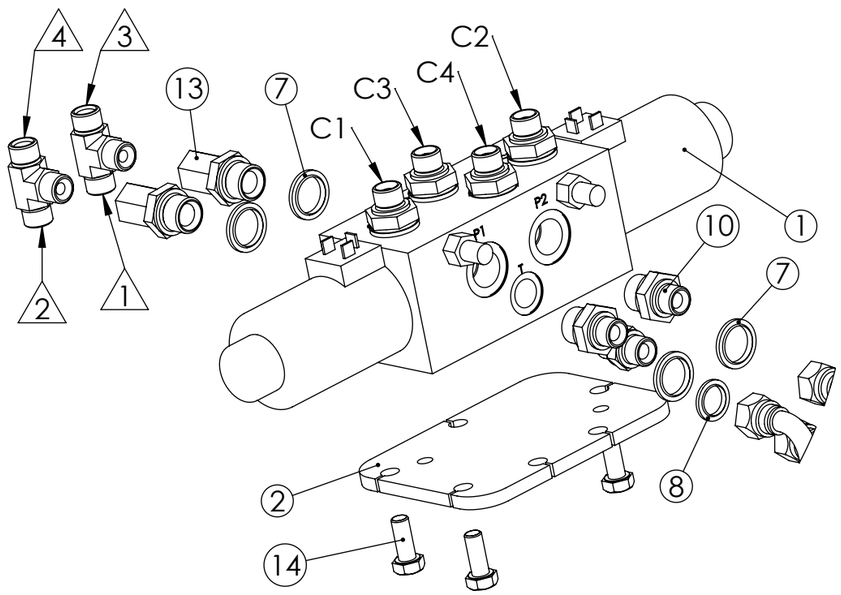

FMG Oy
Levytie 4
74510 Iisalmi
Tel 020 1984 020

Hydraulics
Hydrauliikka
UA245 8/3 12V

Piir no
RC11481

Rev

Korvaa

Korvattu

No.	Nimike	Nimitys	Description	Dimension	pcs
1	23019	Valintaventtiili 12VDC	Section valve	8-3 E8312P4-12VDC	1
2	RC02224	Sovitelevy	Adjusting plate	8x115x160	1
3	16219	Letkuasennelma	Hose assembly	06-R2T-950-3/8S-3/8S90	2
4	16150	Letkuasennelma	Hose assembly	06-R2T-800-3/8S90-3/8S90	2
5	16446	Letkuasennelma	Hose assembly	06-R2T-1200-3/8 banjo-3/8S 90	2
6	16382	Letkuasennelma	Hose assembly	06-R2T-760-3/8 banjo-3/8S 90	2
7	21024	Tiiviste	Seal ring	USIT R1/2	11
8	21023	Tiivisterengas	Seal ring	USIT R3/8	13
9	17031	Kaksoisnippa	Double nipple	R3-8	3
10	17030	Supistusnippa	Double nipple	R3-8_R1-2	6
11	RC01368	Kuristin	Orifice plug	R3/8-2mm	2
12	17128	T-nippa	T-nipple	R3/8 U/U/U	2
13	17165	Yhdysnippa	Nipple	R1/2U-R3/8S	2
14	20043	Kuusioruuvi	Hex screw	M10x25 DIN 933	3
15	11519	Sylinteri	Cylinder	80/50-500 GE35	2
16	11501	Sylinteri	Cylinder	63/35-400 GE35	2
17	20182	Banjoruuvi	Banjo screw	R 3/8 lyhyt malli	4
18	RC11482	Letkusetti UA 245		06, 8kpl, vakio	1

FMG Oy
Levytie 4
74510 Iisalmi
Tel 020 1984 020

Hydraulics
Hydrauliikka
UA245 8/3 12V

Piir nro.
RC11481

Rev

Korvaa

Korvattu

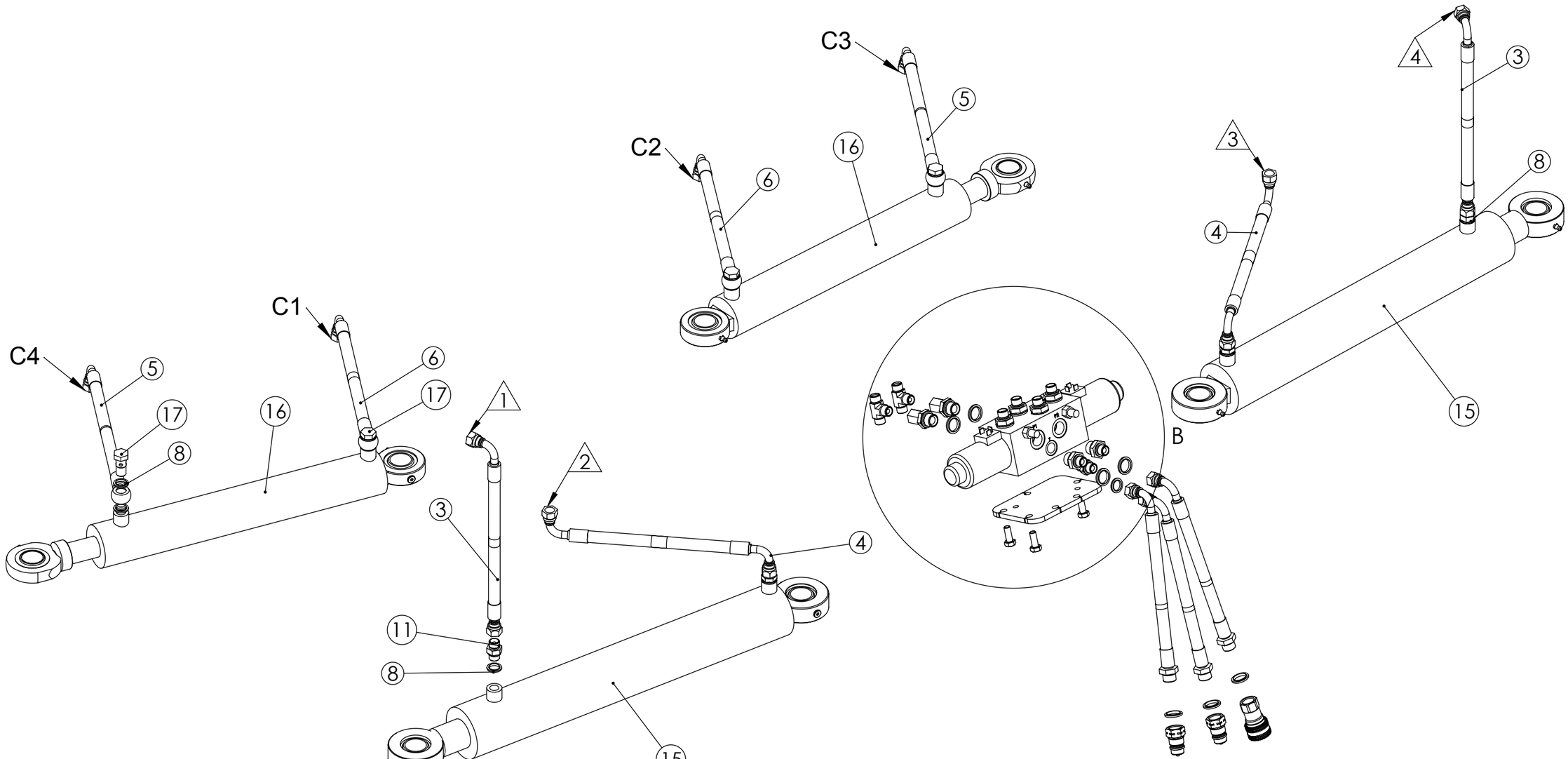

FMG Oy *Levytie 4* *74510 Iisalmi* *Tel 020 1984 020*	Hydraulics Hydrauliikka UA245 8/3 24V	Piir no RC11518	Rev
		Korvaa	Korvattu

No.	Nimike	Nimitys	Description	Dimension	pcs
1	23020	Valintaventtiili 24VDC	Section valve	8-3 E8312P4-24VDC	1
2	RC02224	Sovitelevy	Adjusting plate	8x115x160	1
3	16219	Letkuasennelma	Hose assembly	06-R2T-950-3/8S-3/8S90	2
4	16150	Letkuasennelma	Hose assembly	06-R2T-800-3/8S90-3/8S90	2
5	16446	Letkuasennelma	Hose assembly	06-R2T-1200-3/8 banjo-3/8S 90	2
6	16382	Letkuasennelma	Hose assembly	06-R2T-760-3/8 banjo-3/8S 90	2
7	21024	Tiiviste	Seal ring	USIT R1/2	11
8	21023	Tiivisterengas	Seal ring	USIT R3/8	13
9	17031	Kaksoisnippa	Double nipple	R3-8	3
10	17030	Supistusnippa	Double nipple	R3-8_R1-2	6
11	RC01368	Kuristin	Orifice plug	R3/8-2mm	2
12	17128	T-nippa	T-nipple	R3/8 U/U/U	2
13	17165	Yhdysnippa	Nipple	R1/2U-R3/8S	2
14	20043	Kuusioruuvi	Hex screw	M10x25 DIN 933	3
15	11519	Sylinteri	Cylinder	80/50-500 GE35	2
16	11501	Sylinteri	Cylinder	63/35-400 GE35	2
17	20182	Banjoruuvi	Banjo screw	R 3/8 lyhyt malli	4
18	RC11482	Letkusetti UA 245	Hose assembly	06, 8kpl, vakio	1

FMG Oy
Levytie 4
74510 Iisalmi
Tel 020 1984 020

Hydraulics
Hydrauliikka
UA245 8/3 24V

Piir nro.
RC11518

Rev

Korvaa

Korvattu

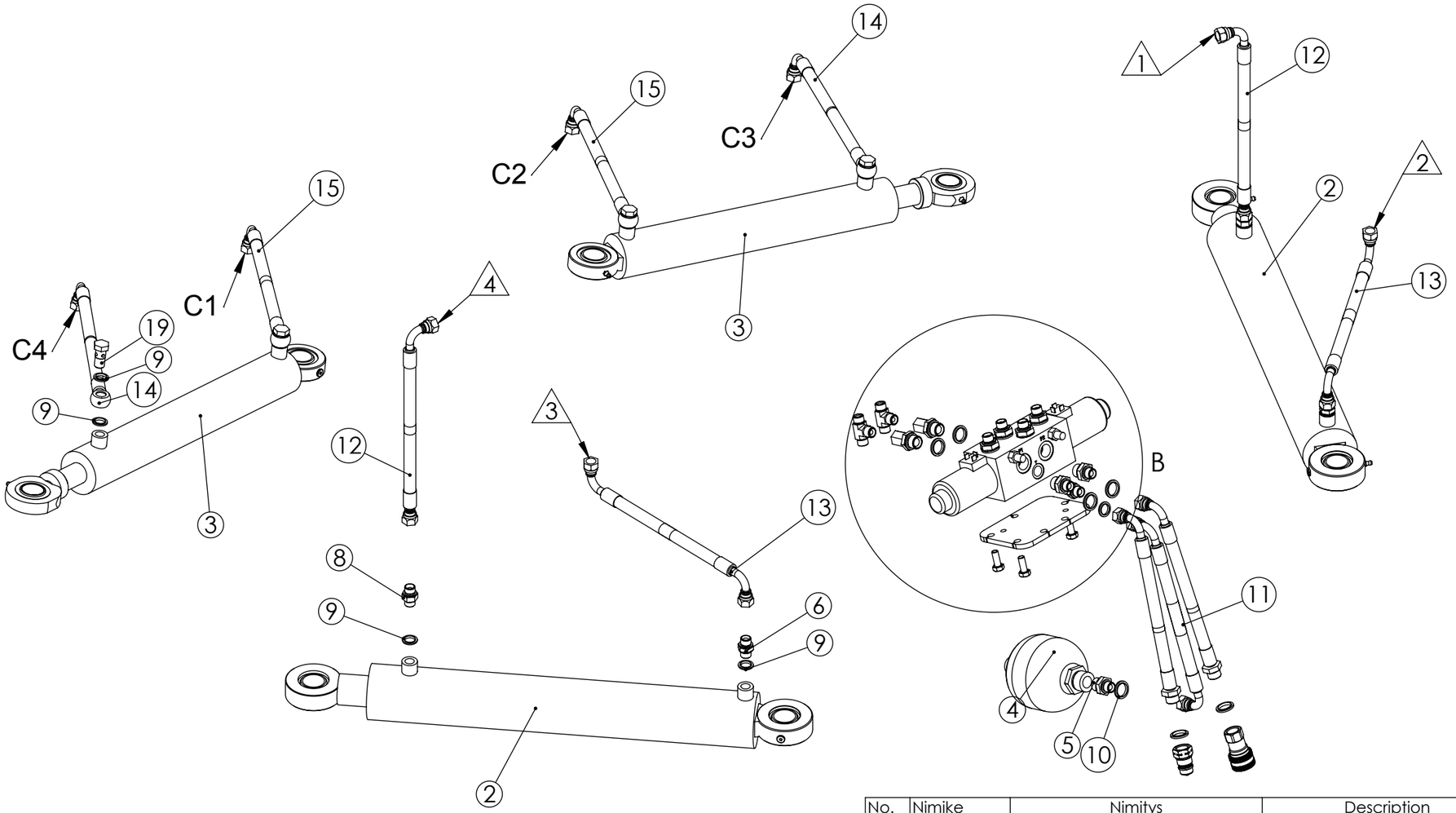

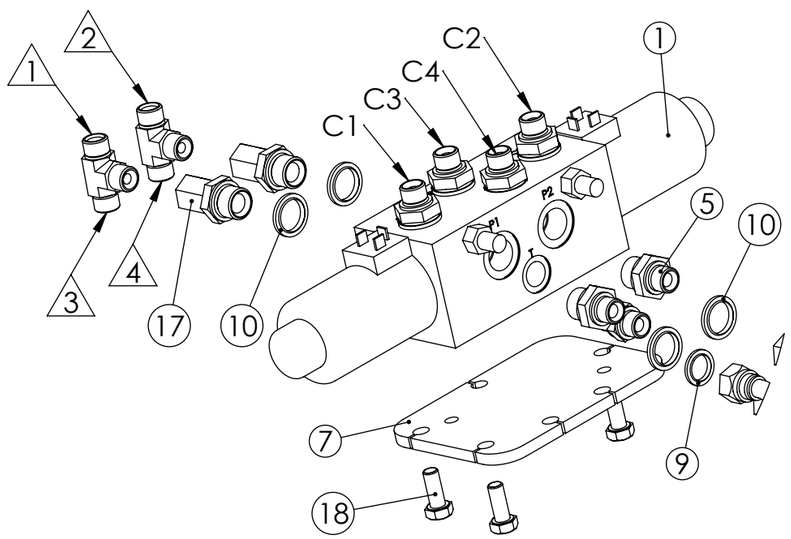

No.	Nimike	Nimitys	Description	Dimension	pcs
1	23019	Valintaventtiili 12VDC	Section valve	8-3 E8312P4-12VDC	1
2	11519	Sylinteri	Cylinder	80/50-500 GE35	2
3	11501	Sylinteri	Cylinder	63/35-400 GE35	2
4	11015	Paineakku	Accumulator	SBO210-0,75E1_U-210AK050 0,75l 50 bar	1
5	17030	Supistusnippa	Double nipple	R3-8_R1-2	7
6	17031	Kaksoisnippa	Double nipple	R3-8	3
7	RC02224	Sovitelevy	Adjusting plate	8x115x160	1
8	RC01368	Kuristin	Orifice plug	R3/8-2mm	2
9	21023	Tiivisterengas	Seal ring	USIT R3/8	13
10	21024	Tiiviste	Seal ring	USIT R1/2	11
11	16106	Letkuasennelma	Hose assembly	06-R2T-600-3/8S90-3/8S90	1
12	16219	Letkuasennelma	Hose assembly	06-R2T-950-3/8S-3/8S90	2
13	16150	Letkuasennelma	Hose assembly	06-R2T-800-3/8S90-3/8S90	2
14	16446	Letkuasennelma	Hose assembly	06-R2T-1200-3/8 banjo-3/8S 90	2
15	16382	Letkuasennelma	Hose assembly	06-R2T-760-3/8 banjo-3/8S 90	2
16	17128	T-nippa	T-nipple	R3/8 U/U/U	2
17	17165	Yhdysnippa	Nipple	R1/2U-R3/8S	2
18	20043	Kuusioruuvi	Hex screw	M10x25 DIN 933	3
19	20182	Banjoruuvi	Banjo screw	R 3/8 lyhyt malli	4
20	RC11484	Letkusetti UA 245	Hose assembly	06, 9kpl, sv ja p.akku	1

FMG Oy
Levytie 4
74510 Iisalmi
Tel 020 1984 020

Hydraulics
Hydrauliikka
UA245 8/3+accum 12V

Piir no
RC11483

Rev

Korvaa

Korvattu

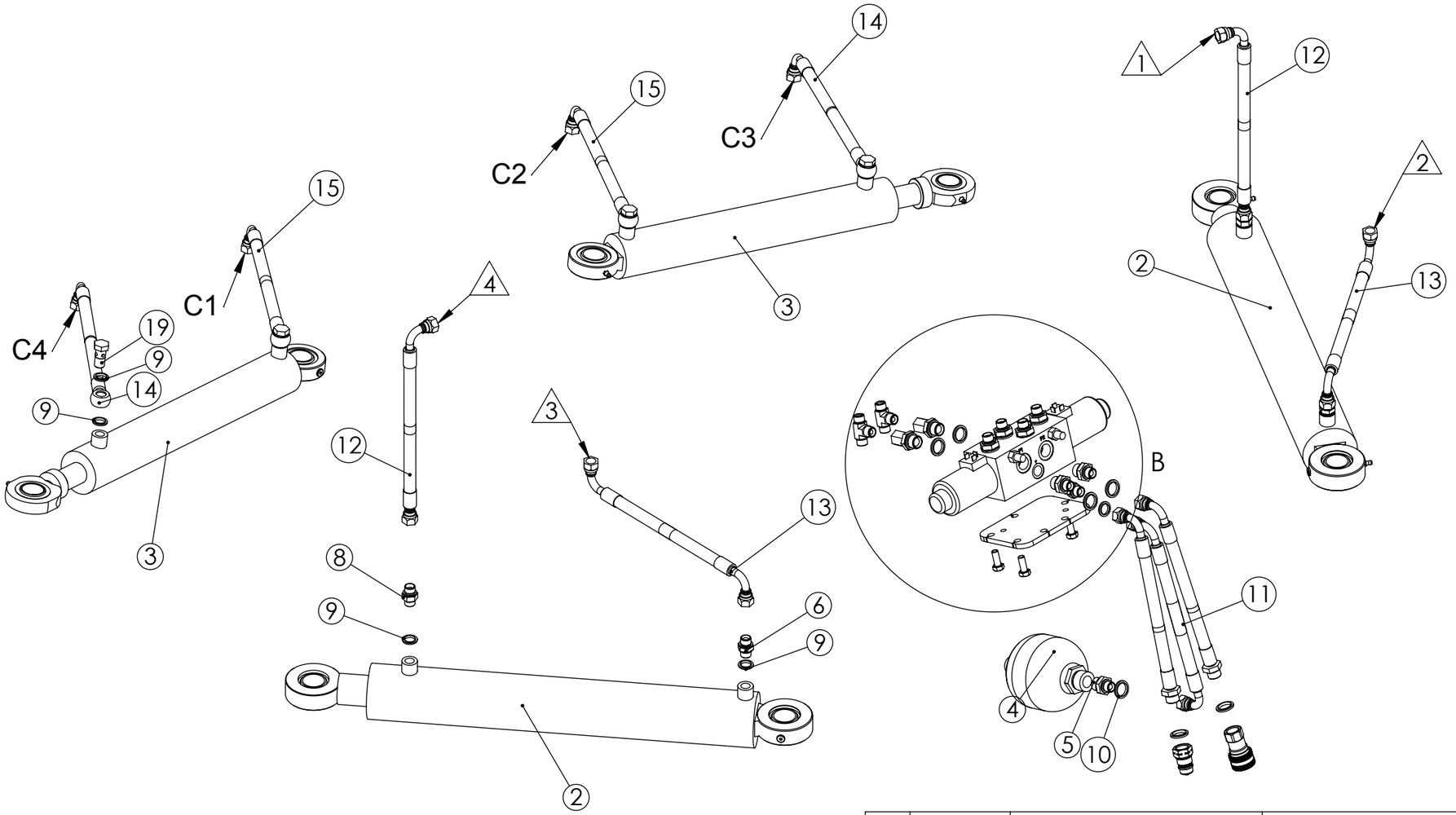

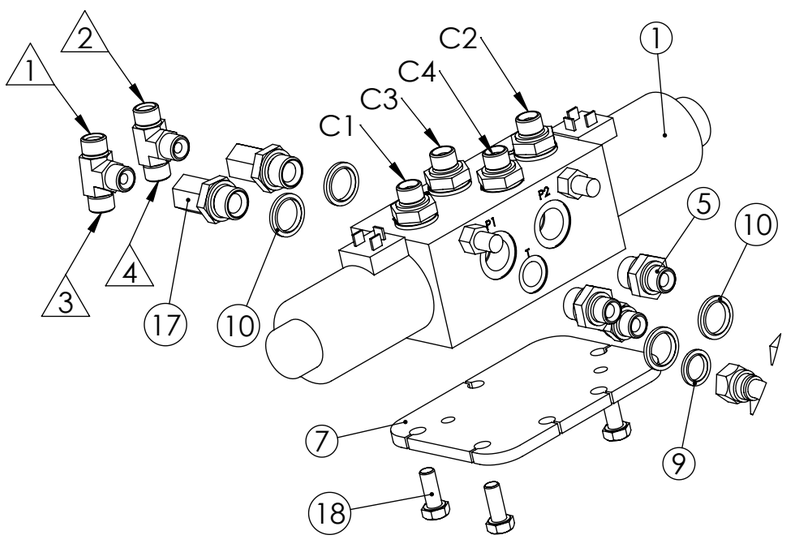

No.	Nimike	Nimitys	Description	Dimension	pcs
1	23020	Valintaventtiili 24VDC	Section valve	8-3 E8312P4-24VDC	1
2	11519	Sylinteri	Cylinder	80/50-500 GE35	2
3	11501	Sylinteri	Cylinder	63/35-400 GE35	2
4	11015	Paineakku	Accumulator	SBO210-0,75E1_U-210AK050 0,75l 50 bar	1
5	17030	Supistusnippa	Double nipple	R3-8_R1-2	7
6	17031	Kaksoisnippa	Double nipple	R3-8	3
7	RC02224	Sovitelevy	Adjusting plate	8x115x160	1
8	RC01368	Kuristin	Orifice plug	R3/8-2mm	2
9	21023	Tiivisterengas	Seal ring	USIT R3/8	13
10	21024	Tiiviste	Seal ring	USIT R1/2	11
11	16106	Letkuasennelma	Hose assembly	06-R2T-600-3/8S90-3/8S90	1
12	16219	Letkuasennelma	Hose assembly	06-R2T-950-3/8S-3/8S90	2
13	16150	Letkuasennelma	Hose assembly	06-R2T-800-3/8S90-3/8S90	2
14	16446	Letkuasennelma	Hose assembly	06-R2T-1200-3/8 banjo-3/8S 90	2
15	16382	Letkuasennelma	Hose assembly	06-R2T-760-3/8 banjo-3/8S 90	2
16	17128	T-nippa	T-nipple	R3/8 U/U/U	2
17	17165	Yhdysnippa	Nipple	R1/2U-R3/8S	2
18	20043	Kuusioruuvi	Hex screw	M10x25 DIN 933	3
19	20182	Banjoruuvi	Banjo screw	R 3/8 lyhyt malli	4
20	RC11484	Letkusetti UA 245	Hose assembly	06, 9kpl, sv ja p.akku	1

FMG Oy
Levytie 4
74510 Iisalmi
Tel 020 1984 020

Hydraulics
Hydrauliikka
UA245 8/3+accum 24V

Piir no
RC11519

Rev

Korvaa

Korvattu

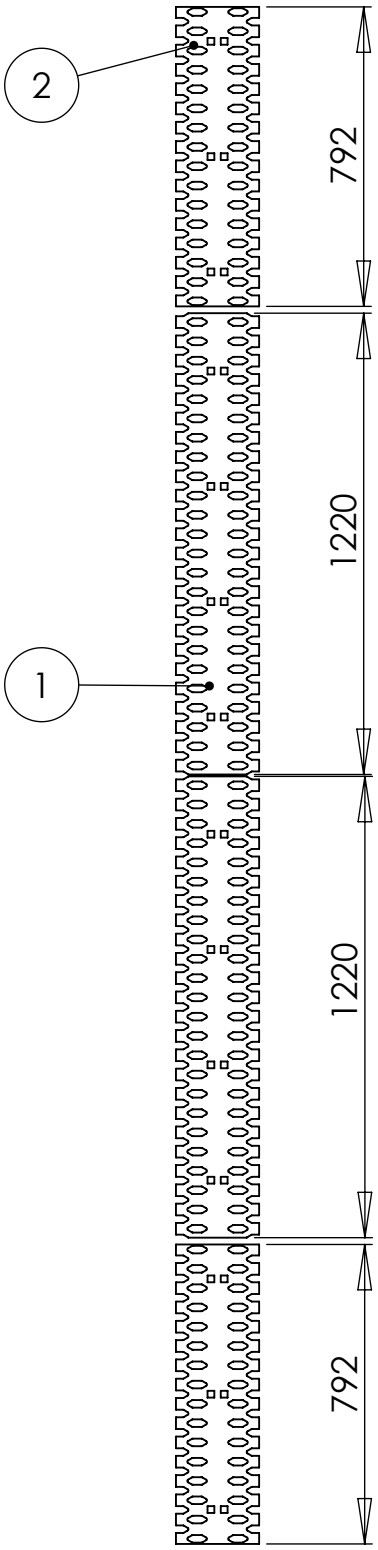

Pos	Item	Nimitys	Description	Qty
1	13121	Kulutusterä	Road blade	2
2	13119	Kulutusterä	Road blade	2

FMG Oy
Levytie 4
74510 Iisalmi
Tel 020 1984 020

Road blade
Kulutusterät
Verkkoterät UA245/410

Piir nro.
RC11160

Rev

Korvaa

Korvattu

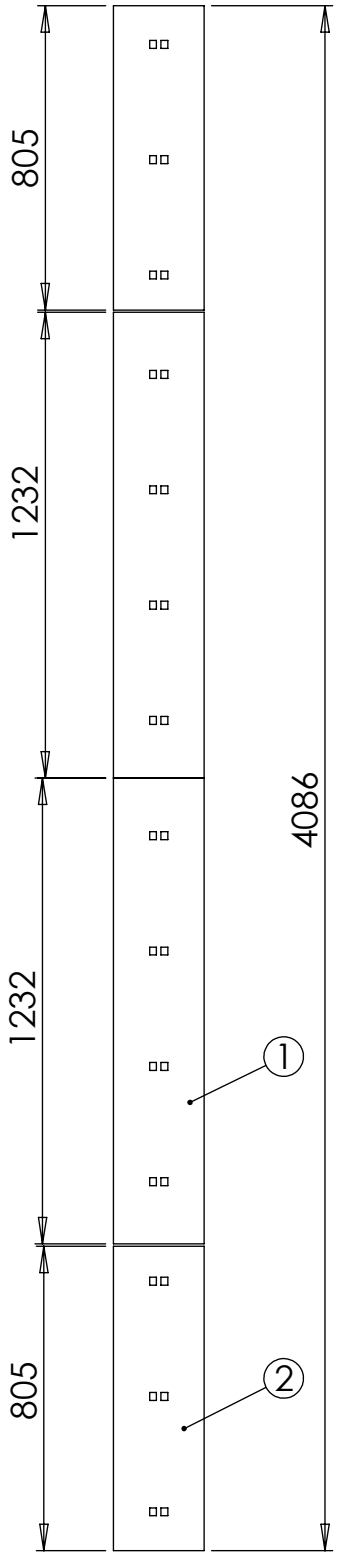

Pos	Item	Nimitys	Description	Qty
1	13043	Kulutusterä	Road blade	2
2	13042	Kulutusterä	Road blade	2

FMG Oy
Levytie 4
74510 Iisalmi
Tel 020 1984 020

Road blade
Kulutusterä
Kumireikäterät UA 245/410

Piir nro.
RC06680

Rev

Korvaa

Korvattu

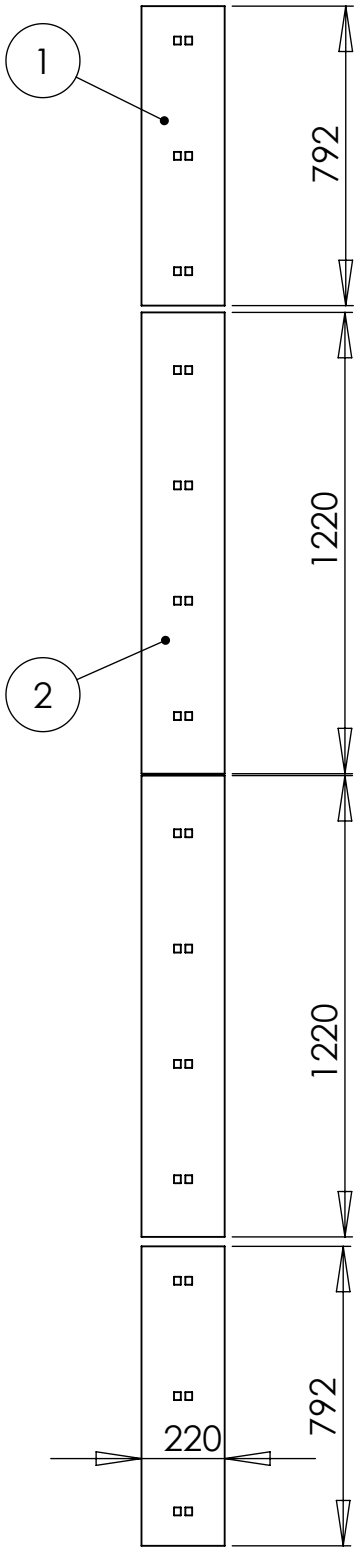

Pos	Item	Nimitys	Description	Qty
1	13113	Kulutusterä	Road blade	2
2	13115	Kulutusterä	Road blade	2

FMG Oy
Levytie 4
74510 Iisalmi
Tel 020 1984 020

Road blade
Kulutusterät
UA245/410

Piir nro.
RC10975

Rev

Korvaa

Korvattu

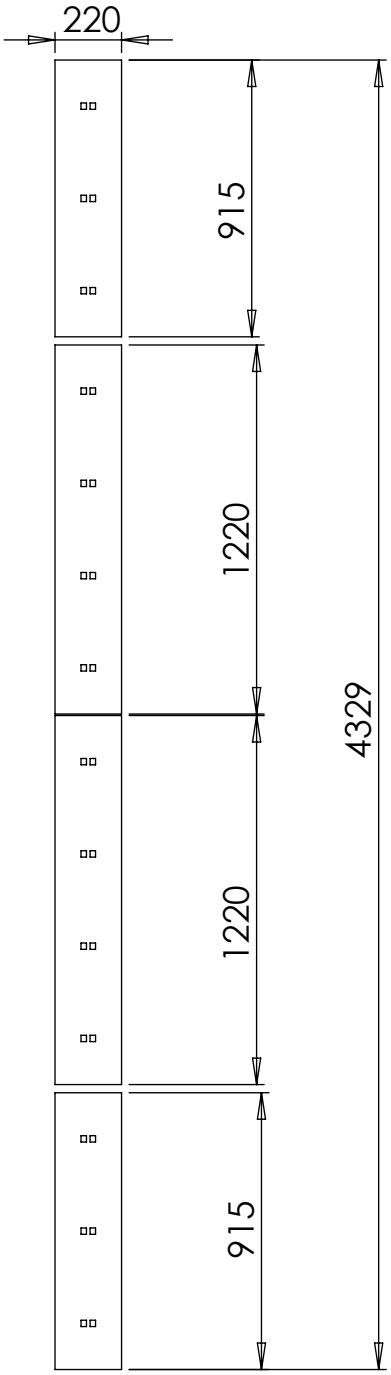

Pos	Item	Nimitys	Description	Qty
1	13115	Kulutusterä	Road blade	2
2	13114	Kulutusterä	Road blade	2

FMG Oy
Levytie 4
74510 Iisalmi
Tel 020 1984 020

Road blade
Kulutusterät
UA245/435

Piir nro.
RC10976

Rev

Korvaa

Korvattu

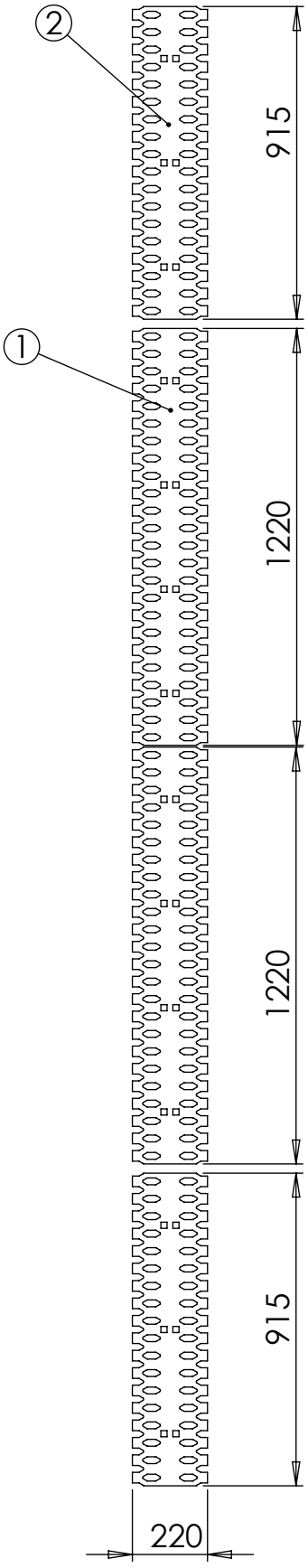

Pos	Item	Nimitys	Description	Qty
1	13121	Kulutusterä	Road blade	2
2	13120	Kulutusterä	Road blade	2

FMG Oy
Levytie 4
74510 Iisalmi
Tel 020 1984 020

Road blade
Kulutusterät
Verkkoterät UA245/435

Piir nro.
RC11161

Rev

Korvaa

Korvattu

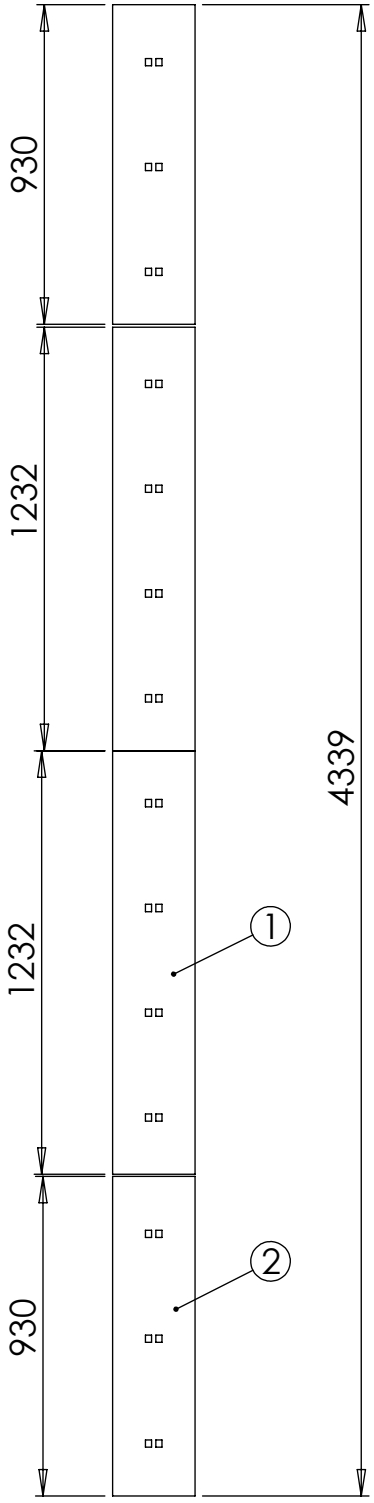

Pos	Item	Nimitys	Description	Qty
1	13043	Kulutusterä	Road blade	2
2	13042	Kulutusterä	Road blade	2

FMG Oy
Levytie 4
74510 Iisalmi
Tel 020 1984 020

Road blade
Kulutusterä
Kumireikäterät UA 245/435

Piir nro.
RC06681

Rev

Korvaa

Korvattu

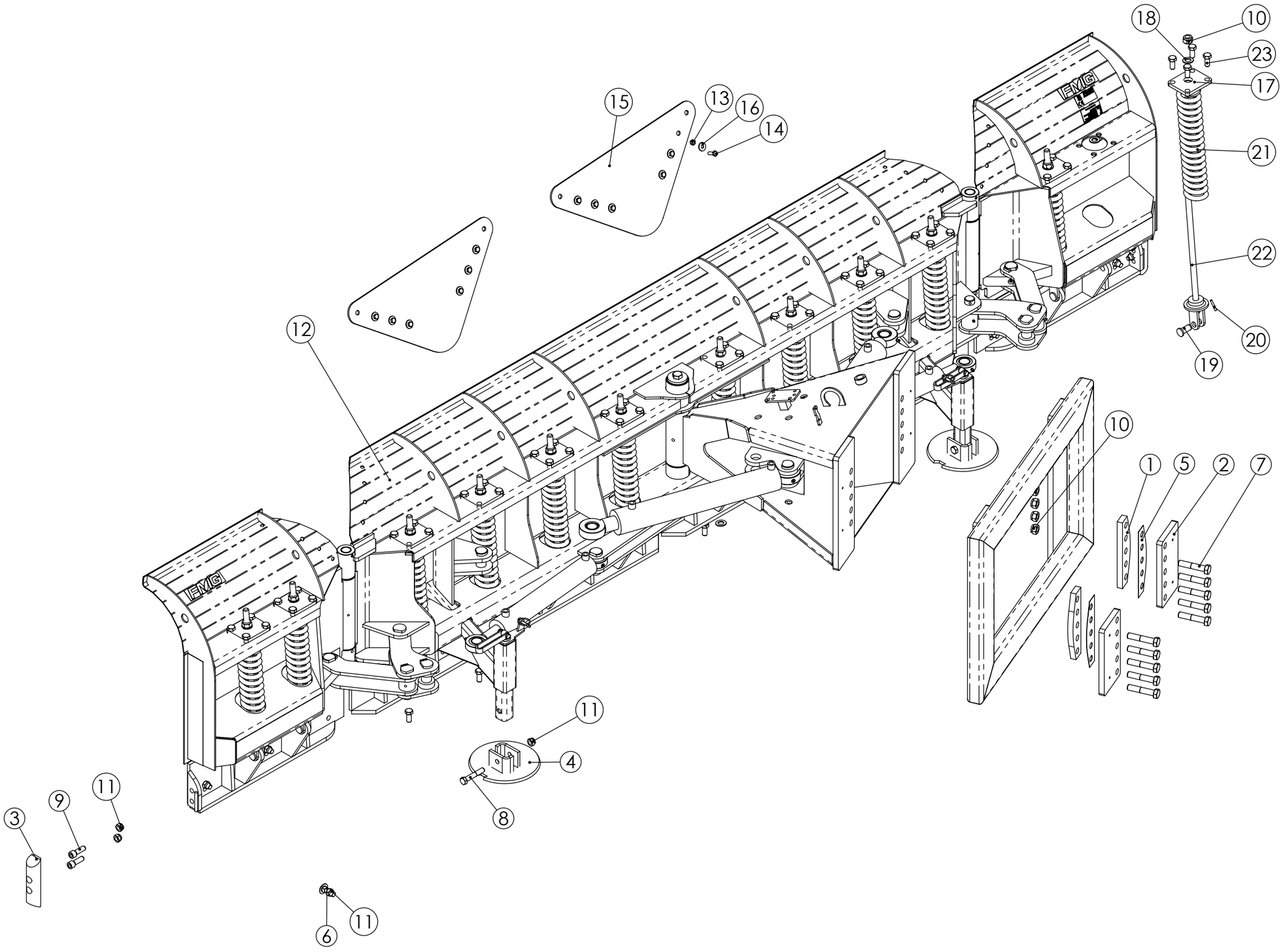

FMG Oy *Levytie 4* *74510 Iisalmi* *Tel 020 1984 020*	U-Plough U-aura 300/460	Piir no RC11169	Rev
		Korvaa	Korvattu

Pos	Item	Nimitys	Description	Qty
1	RC10120	Välilevy	Plate	2
2	RC10119	Reikälevy	Hole plate	2
3	RC07303	Kulutustappi	Wear pin	2
4	LP000210	Jalas, pyöreä	Support	2
5	310912	Levy	Plate	2
6	20115	Lukkoruuvi	Lock screw	16
7	20079	Kuusioruuvi	Hex screw	10
8	20078	Kuusioruuvi	Hex screw	2
9	20019	Kuusiokoloruuvi	Allen screw	4
10	10035	Lukitusmutteri	Lock nut	22
11	10033	Lukitusmutteri	Lock nut	22
12	RC10943	U-aura	U-Plough	1
13	10028	Lukitusmutteri	Lock nut	12
14	20044	Kuusioruuvi	Hex screw	12
15	RC01549	Siiven kumi	Rubber	2
16	10020	Korilaatta	Washer	12
17	RC00005	Yläkiinnike	Bracket	2
18	10009	Aluslevy	Washer	12
19	RC00029	Tappi	Pin	12
20	22002	Jousisokka	Keen pin	12
21	12004	Jousi	Spring	12
22	RC00011	Jousen tanko	Spring rod	12
23	20070	Kuusioruuvi	Hex screw	48
24	RC00006	Levy	Plate	10

FMG Oy
Levytie 4
74510 Iisalmi
Tel 020 1984 020

Piir nro.

Rev

Korvaa

Korvattu

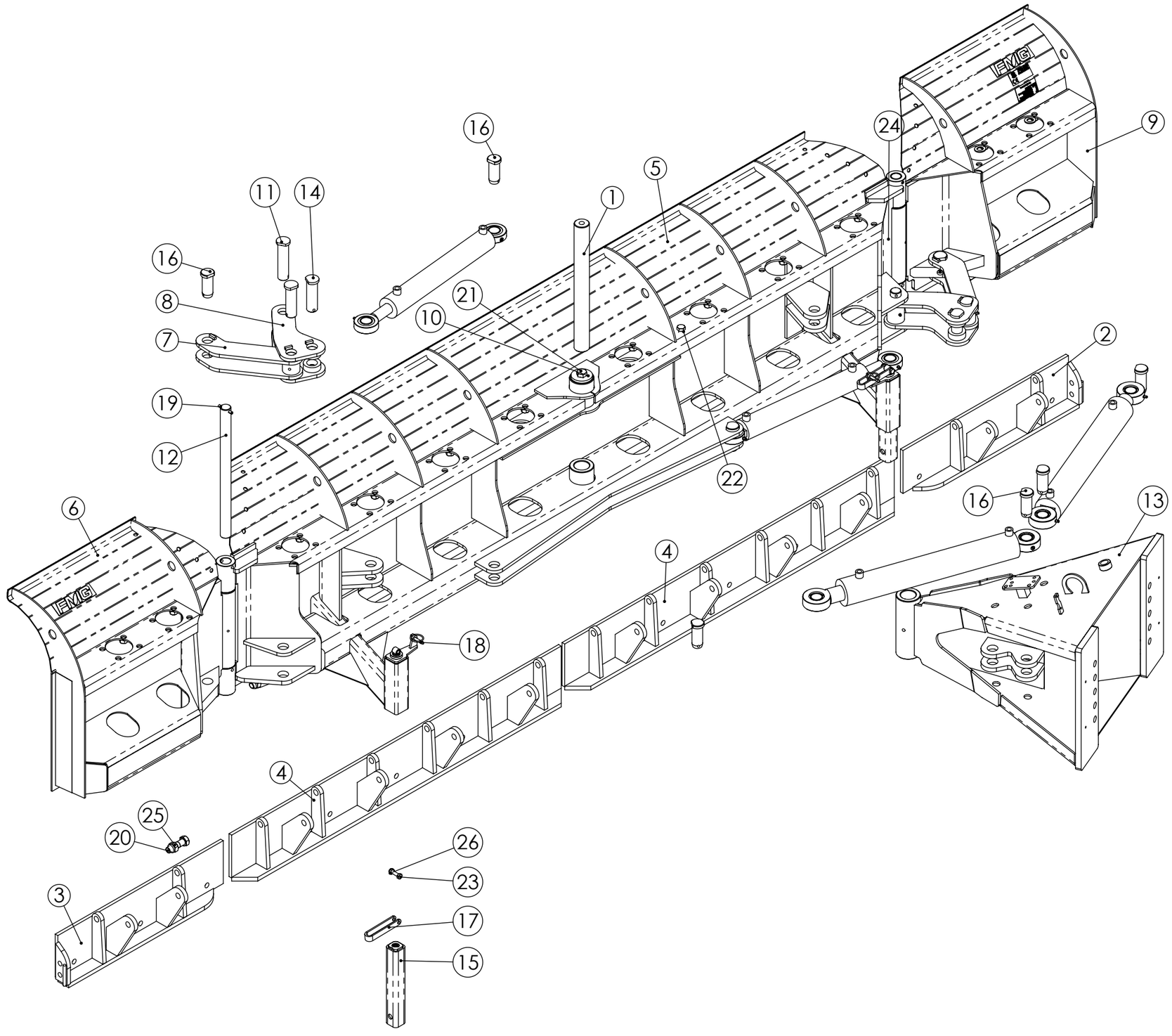

FMG Oy *Levytie 4* *74510 Iisalmi* *Tel 020 1984 020*	U-Plough U-aura 300/460	Piir no RC10943	Rev
		Korvaa	Korvattu

Pos	Item	Nimitys	Description	Qty
1	RC07532	Tappi	Pin	1
2	RC10919	Teräpohja	Blade support	1
3	RC10920	Teräpohja	Blade support	1
4	RC10924	Teräpohja	Blade base	2
5	RC02468	Siipi	Wing	1
6	RC02462	Vasen siipi	Left wing	1
7	RC02446	Linkku	Latch	2
8	RC02444	Linkku	Latch	2
9	RC02440	Oikea siipi	Right wing	1
10	RC02277	Levy	Plate	2
11	RC02136	Tappi	Pin	2
12	RC02079	Tappi	Pin	2
13	RC01974	Liukunivelen runko	Frame	1
14	RC01617	Tappi	Pin	4
15	RC10720	Tukijalkaputki	Support	2
16	RC00103	Tappi	Pin	8
17	LP000220	Kampi	Crank	2
18	22050	Rengassokka	Keen pin	2
19	22006	Jousisokka	Keen pin	2
20	20228	Kuusioruuvi	Hex screw	16
21	20214	Kuusioruuvi	Hex screw	2
22	20071	Kuusioruuvi	Hex screw	1
23	20046	Kuusioruuvi	Hex screw	2
24	17010	Rasvanippa	Grease nipple	5
25	10035	Lukitusmutteri	Lock nut	16
26	10028	Lukitusmutteri	Lock nut	2
27	10009	Aluslevy	Washer	2

FMG Oy
Levytie 4
74510 Iisalmi
Tel 020 1984 020

Piir nro.

Rev

Korvaa

Korvattu

Osa	Nimike	Nimitys	Kuvaus	Laatu	Kpl
1	RC07532	Tappi	50-495 M20	Imatra 550 h9 DIN17100	1
2	RC10919	Teräpohja	792, right		1
3	RC10920	Teräpohja	792, left		1
4	RC10924	Teräpohja	1525		2
5	RC02462	Vasen siipi	U-aura Vasen siipi 765		1
6	RC02440	Oikea siipi	U-aura		1
7	RC02277	Levy	8xD70/21		2
8	RC02079	Tappi	35-510	Imatra 550 h9 DIN17100	2
9	RC01974	Liukunivelen runko	NAP,NAE		1
10	RC00103	Tappi	35-93	Imatra 550 h9 DIN17100	5
11	22006	Jousisokka	8x60 DIN 1481		2
12	20228	Kuusioruuvi	M20x70 DIN 931		16
13	20214	Kuusioruuvi	M20x50 DIN 933		2
14	17010	Rasvanippa	M8x1.25		8
15	10035	Lukitusmutteri	M20 DIN 985		16
16	10009	Aluslevy	M20 DIN125 A20		2
17	11519	Sylinteri	80/50-500 GE35		2
18	11501	Sylinteri	63/35-400 GE35		2
19	RC11741	Siipi	U-aura 300		1
20	RC11738	Linkku	U-aura		2
21	RC11735	Linkku	U-aura		2
22	RC14904	Kartiotappi	35-110	Imatra 550 h9 DIN17100	4
23	RC14908	Kartiotappi	35-160	Imatra 550 h9 DIN17100	2
24	RC14907	Kartiotappi	35-131	Imatra 550 h9 DIN17100	4
25	RC14905	Kartioholkki	35-21	Imatra 550 h9 DIN17100	20
26	10090	Kuusiomutteri, matala	M22x1.5 DIN 936		20

FMG Oy
Levytie 4
74510 Iisalmi
Tel 020 1984 020

Piir nro.

Rev

Korvaa

Korvattu

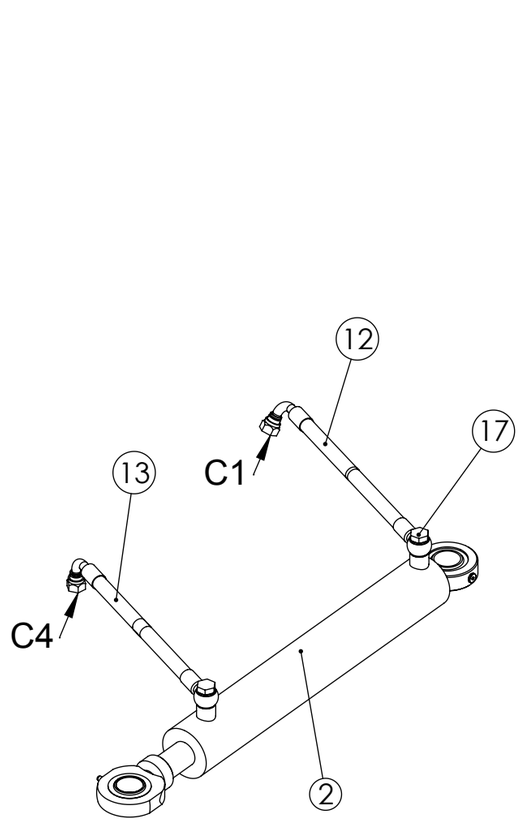

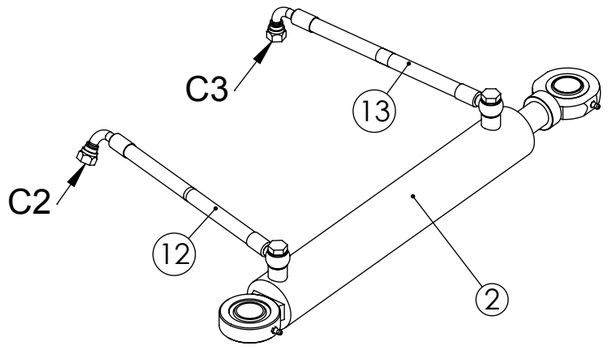

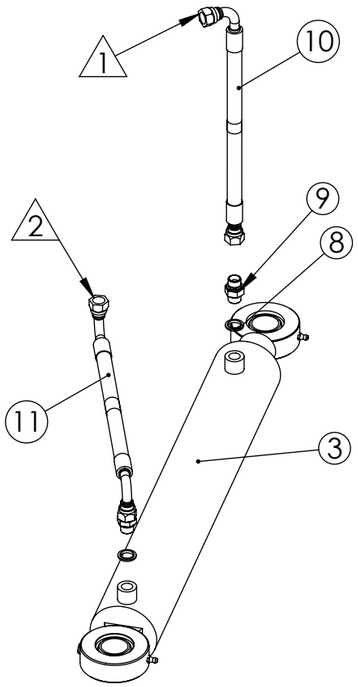

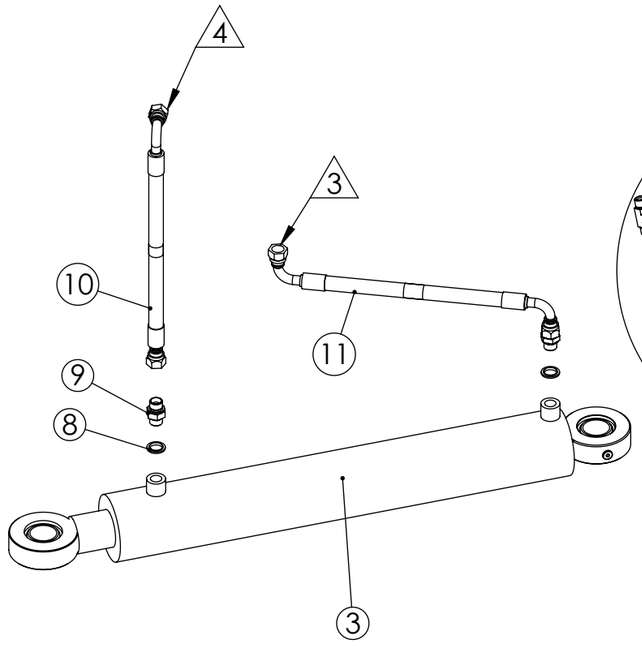

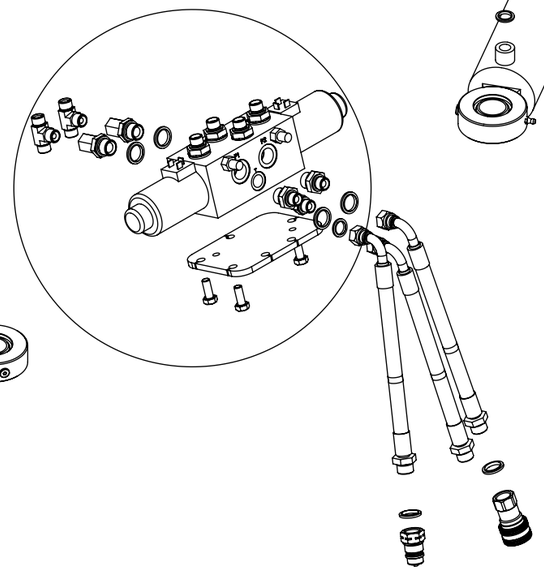

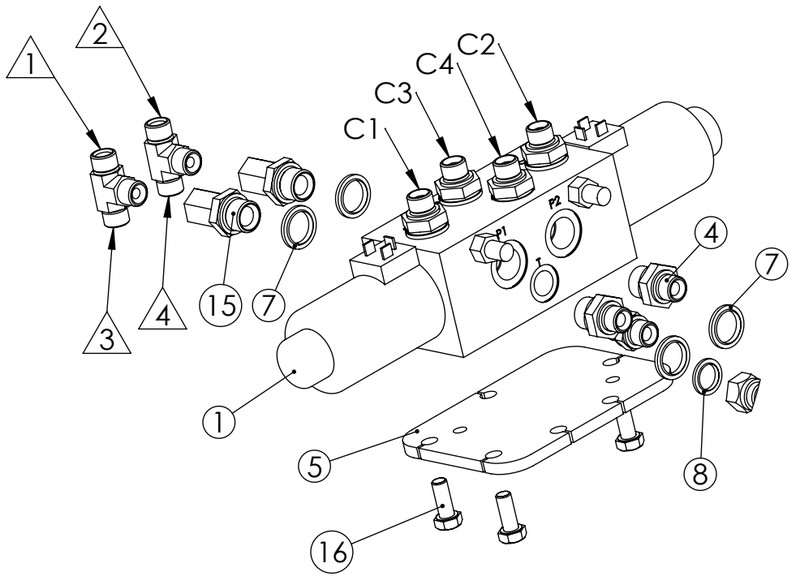

FMG Oy *Levytie 4* *74510 Iisalmi* *Tel 020 1984 020*	Hydraulics Hydrauliikka UA300 8/3 12V	Piir no RC11485	Rev
		Korvaa	Korvattu

No.	Nimike	Nimitys	Description	Dimension	pcs
1	23019	Valintaventtiili 12VDC	Section valve	8-3 E8312P4-12VDC	1
2	11501	Sylinteri	Cylinder	63/35-400 GE35	2
3	11519	Sylinteri	Cylinder	80/50-500 GE35	2
4	17030	Supistusnippa	Double nipple	R3-8_R1-2	6
5	RC02224	Sovitelevy	Adjusting plate	8x115x160	1
6	17031	Kaksoisnippa	Double nipple	R3-8	3
7	21024	Tiiviste	Seal ring	USIT R1/2	10
8	21023	Tiivisterengas	Seal ring	USIT R3/8	13
9	RC01368	Kuristin	Orifice plug	R3/8-2mm	2
10	16219	Letkuasennelma	Hose assembly	06-R2T-950-3/8S-3/8S90	2
11	16150	Letkuasennelma	Hose assembly	06-R2T-800-3/8S90-3/8S90	2
12	16577	Letkuasennelma	Hose assembly	06-R2T-950-3/8 banjo-3/8S90	2
13	16433	Letkuasennelma	Hose assembly	06-R2T-1050-3/8 banjo-3/8S90	2
14	17128	T-nippa	T-nipple	R3/8 U/U/U	2
15	17165	Yhdysnippa	Nipple	R1/2U-R3/8S	2
16	20043	Kuusioruuvi	Hex screw	M10x25 DIN 933	3
17	20182	Banjoruuvi	Banjo screw	R 3/8 lyhyt malli	4
18	RC11486	Letkusetti UA300	Hose assembly	06, 8 kpl, vakio	1

FMG Oy
Levytie 4
74510 Iisalmi
Tel 020 1984 020

Hydraulics
Hydrauliikka
UA300 8/3 12V

Piir nro.
RC11485

Rev

Korvaa

Korvattu

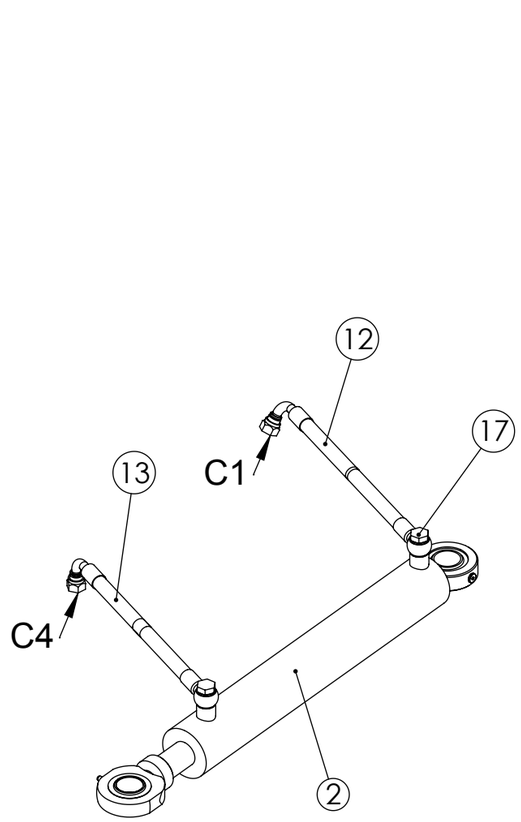

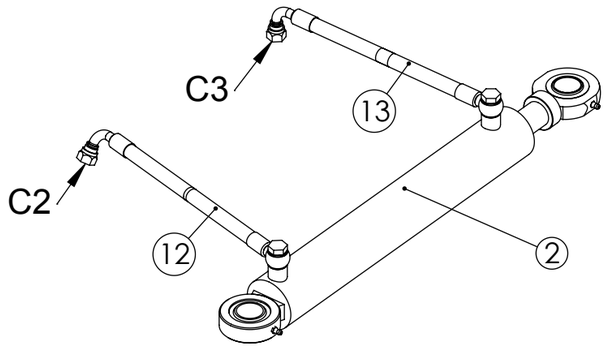

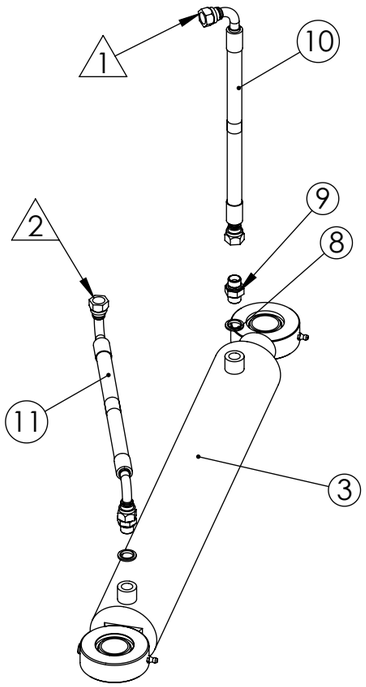

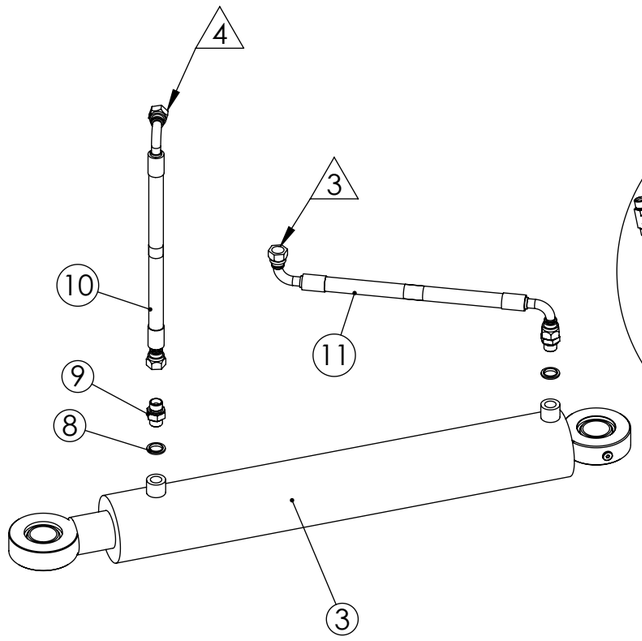

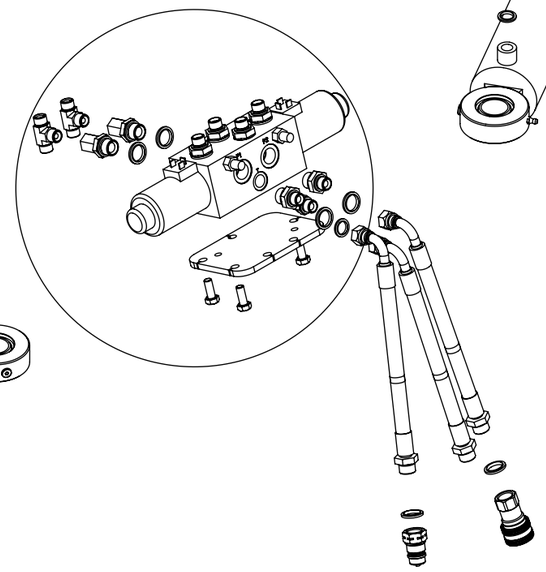

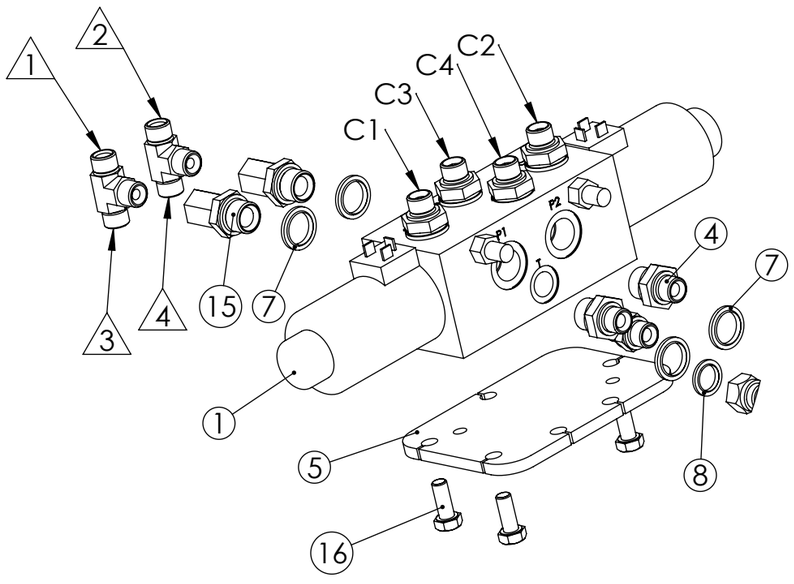

FMG Oy *Levytie 4* *74510 Iisalmi* *Tel 020 1984 020*	Hydraulics Hydrauliikka UA300 8/3 24V	Piir no RC11520	Rev
		Korvaa	Korvattu

No.	Nimike	Nimitys	Description	Dimension	pcs
1	23020	Valintaventtiili 24VDC	Section valve	8-3 E8312P4-24VDC	1
2	11501	Sylinteri	Cylinder	63/35-400 GE35	2
3	11519	Sylinteri	Cylinder	80/50-500 GE35	2
4	17030	Supistusnippa	Double nipple	R3-8_R1-2	6
5	RC02224	Sovitelevy	Adjusting plate	8x115x160	1
6	17031	Kaksoisnippa	Double nipple	R3-8	3
7	21024	Tiiviste	Seal ring	USIT R1/2	10
8	21023	Tiivisterengas	Seal ring	USIT R3/8	13
9	RC01368	Kuristin	Orifice plug	R3/8-2mm	2
10	16219	Letkuasennelma	Hose assembly	06-R2T-950-3/8S-3/8S90	2
11	16150	Letkuasennelma	Hose assembly	06-R2T-800-3/8S90-3/8S90	2
12	16577	Letkuasennelma	Hose assembly	06-R2T-950-3/8 banjo-3/8S90	2
13	16433	Letkuasennelma	Hose assembly	06-R2T-1050-3/8 banjo-3/8S90	2
14	17128	T-nippa	T-nipple	R3/8 U/U/U	2
15	17165	Yhdysnippa	Nipple	R1/2U-R3/8S	2
16	20043	Kuusioruuvi	Hex screw	M10x25 DIN 933	3
17	20182	Banjoruuvi	Banjo screw	R 3/8 lyhyt malli	4
18	RC11486	Letkusetti UA300	Hose assembly	06, 8 kpl, vakio	1

FMG Oy
Levytie 4
74510 Iisalmi
Tel 020 1984 020

Hydraulics
Hydrauliikka
UA300 8/3 24V

Piir nro.
RC11520

Rev

Korvaa

Korvattu

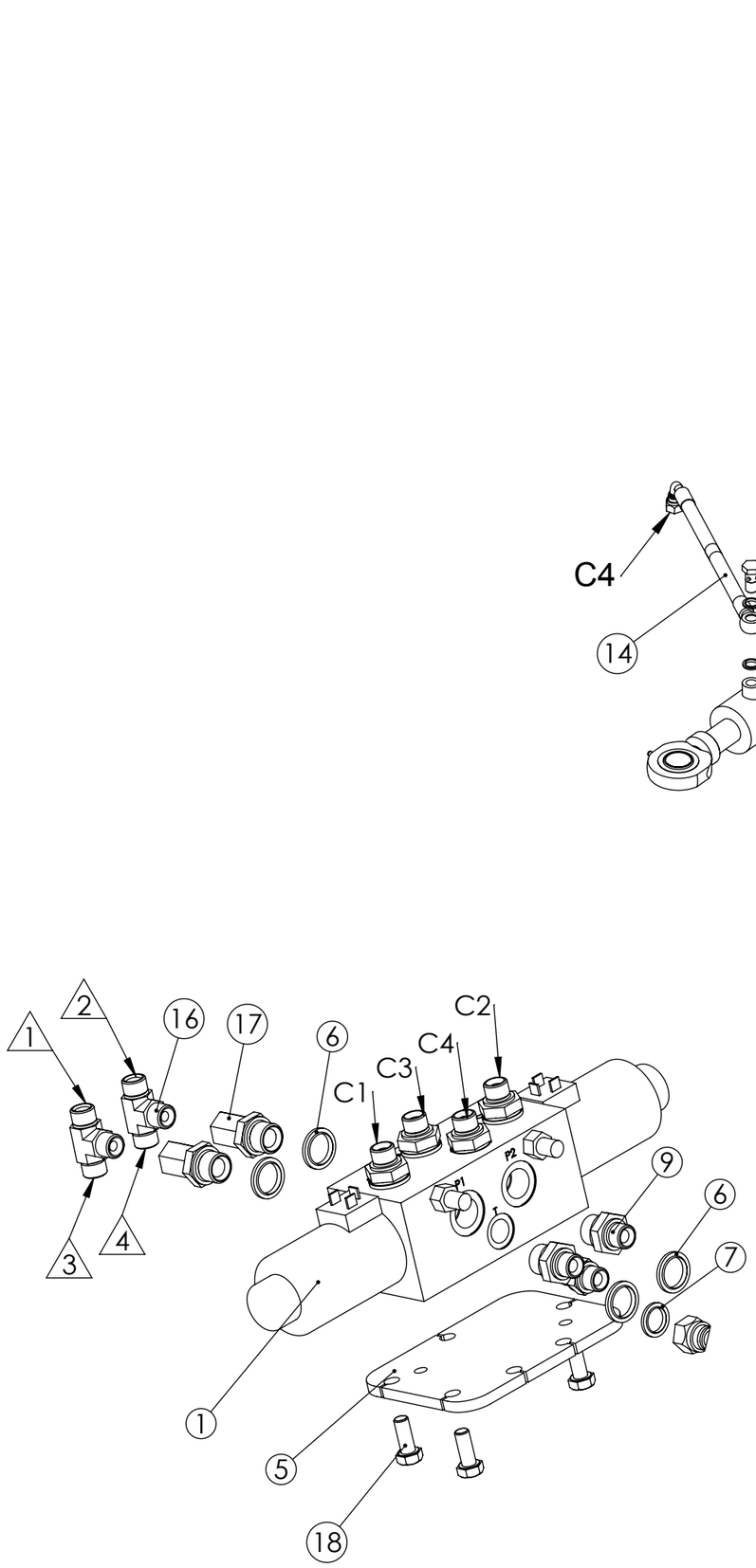

FMG Oy
Levytie 4
74510 Iisalmi
Tel 020 1984 020

Hydraulics
Hydrauliikka
UA300 8/3+accum 12V

Piir no
RC11487

Rev

Korvaa

Korvattu

No.	Nimike	Nimitys	Description	Dimension	pcs
1	23019	Valintaventtiili 12VDC	Section valve	8-3 E8312P4-12VDC	1
2	11015	Paineakku	Accumulator	SBO210-0,75E1_U-210AK050 0,75l 50 bar	1
3	11519	Sylinteri	Cylinder	80/50-500 GE35	2
4	11501	Sylinteri	Cylinder	63/35-400 GE35	2
5	RC02224	Sovitelevy	Adjusting plate	8x115x160	1
6	21024	Tiiviste	Seal ring	USIT R1/2	11
7	21023	Tiivisterengas	Seal ring	USIT R3/8	13
8	17031	Kaksoisnippa	Double nipple	R3-8	3
9	17030	Supistusnippa	Double nipple	R3-8_R1-2	7
10	RC01368	Kuristin	Orifice plug	R3/8-2mm	2
11	16106	Letkuasennelma	Hose assembly	06-R2T-600-3/8S90-3/8S90	1
12	16219	Letkuasennelma	Hose assembly	06-R2T-950-3/8S-3/8S90	2
13	16150	Letkuasennelma	Hose assembly	06-R2T-800-3/8S90-3/8S90	2
14	16433	Letkuasennelma	Hose assembly	06-R2T-1050-3/8 banjo-3/8S90	2
15	16577	Letkuasennelma	Hose assembly	06-R2T-950-3/8 banjo-3/8S90	2
16	17128	T-nippa	T-nipple	R3/8 U/U/U	2
17	17165	Yhdysnippa	Nipple	R1/2U-R3/8S	2
18	20043	Kuusioruuvi	Hex screw	M10x25 DIN 933	3
19	20182	Banjoruuvi	Banjo screw	R 3/8 lyhyt malli	4
20	RC11488	Letkusetti UA300	Hose assembly	06, 9kpl, sv ja p.akku	1

FMG Oy
Levytie 4
74510 Iisalmi
Tel 020 1984 020

Hydraulics
Hydrauliikka
UA300 8/3+accum 12V

Piir nro.
RC11487

Rev

Korvaa

Korvattu

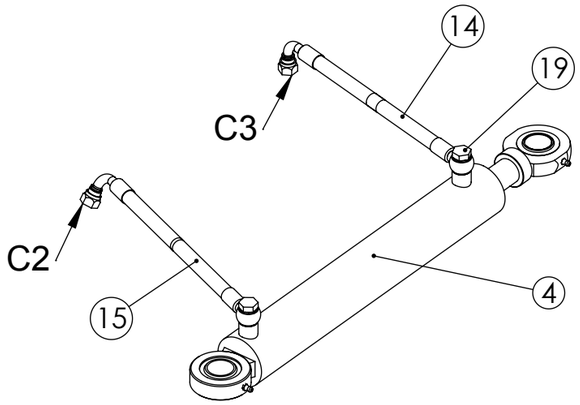

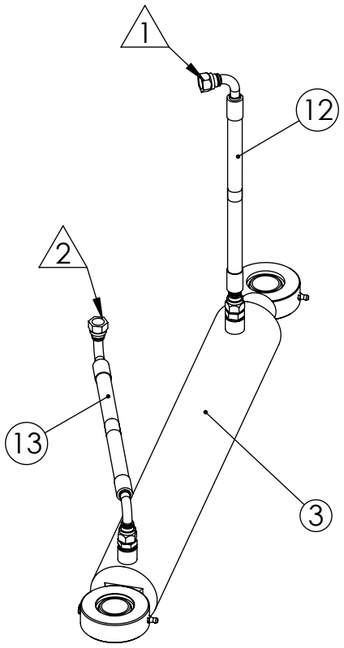

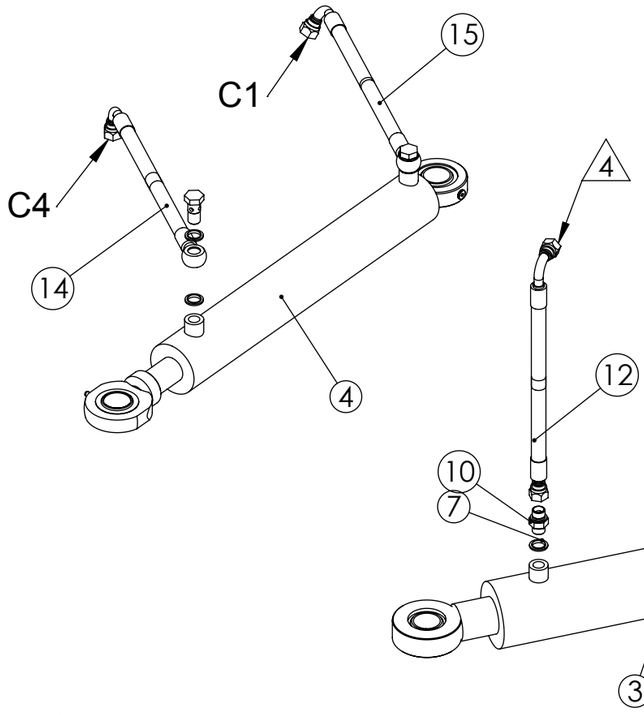

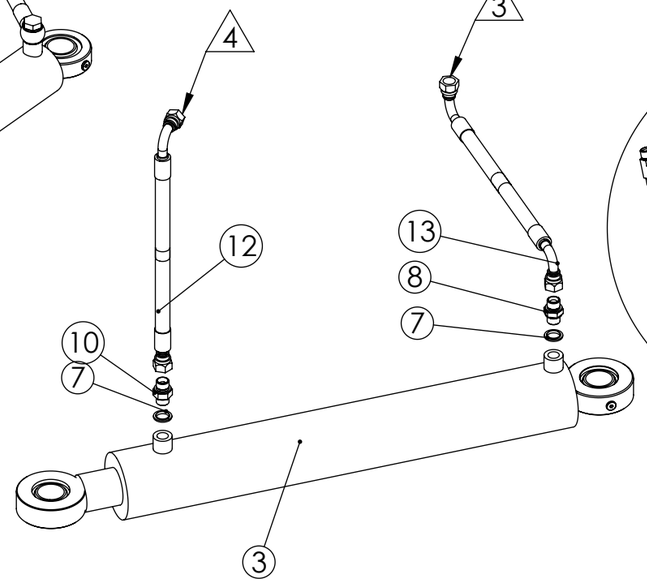

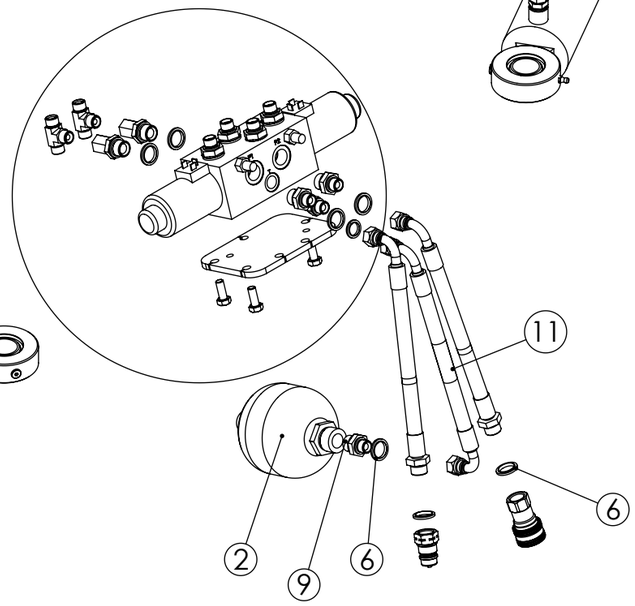

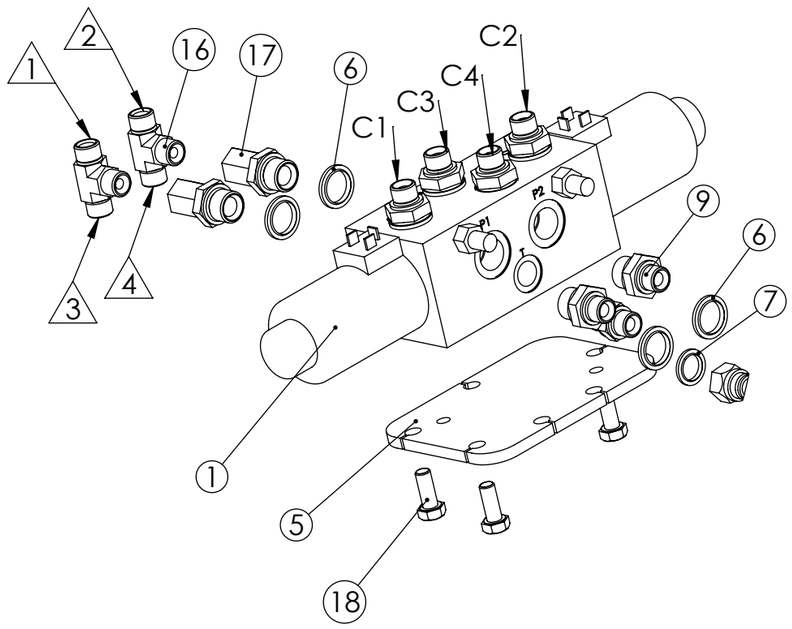

FMG Oy *Levytie 4* *74510 Iisalmi* *Tel 020 1984 020*	Hydraulics Hydrauliikka UA300 8/3+accum 24V	Piir no RC11521	Rev
		Korvaa Korvattu	

No.	Nimike	Nimitys	Description	Dimension	pcs
1	23020	Valintaventtiili 24VDC	Section valve	8-3 E8312P4-24VDC	1
2	11015	Paineakku	Accumulator	SBO210-0,75E1_U-210AK050 0,75l 50 bar	1
3	11519	Sylinteri	Cylinder	80/50-500 GE35	2
4	11501	Sylinteri	Cylinder	63/35-400 GE35	2
5	RC02224	Sovitelevy	Adjusting plate	8x115x160	1
6	21024	Tiiviste	Seal ring	USIT R1/2	11
7	21023	Tiivisterengas	Seal ring	USIT R3/8	13
8	17031	Kaksoisnippa	Double nipple	R3-8	3
9	17030	Supistusnippa	Double nipple	R3-8_R1-2	7
10	RC01368	Kuristin	Orifice plug	R3/8-2mm	2
11	16106	Letkuasennelma	Hose assembly	06-R2T-600-3/8S90-3/8S90	1
12	16219	Letkuasennelma	Hose assembly	06-R2T-950-3/8S-3/8S90	2
13	16150	Letkuasennelma	Hose assembly	06-R2T-800-3/8S90-3/8S90	2
14	16433	Letkuasennelma	Hose assembly	06-R2T-1050-3/8 banjo-3/8S90	2
15	16577	Letkuasennelma	Hose assembly	06-R2T-950-3/8 banjo-3/8S90	2
16	17128	T-nippa	T-nipple	R3/8 U/U/U	2
17	17165	Yhdysnippa	Nipple	R1/2U-R3/8S	2
18	20043	Kuusioruuvi	Hex screw	M10x25 DIN 933	3
19	20182	Banjoruuvi	Banjo screw	R 3/8 lyhyt malli	4
20	RC11488	Letkusetti UA300	Hose assembly	06, 9kpl, sv ja p.akku	1

FMG Oy
Levytie 4
74510 Iisalmi
Tel 020 1984 020

Hydraulics
Hydrauliikka
UA300 8/3+accum 24V

Piir nro.
RC11521

Rev

Korvaa

Korvattu

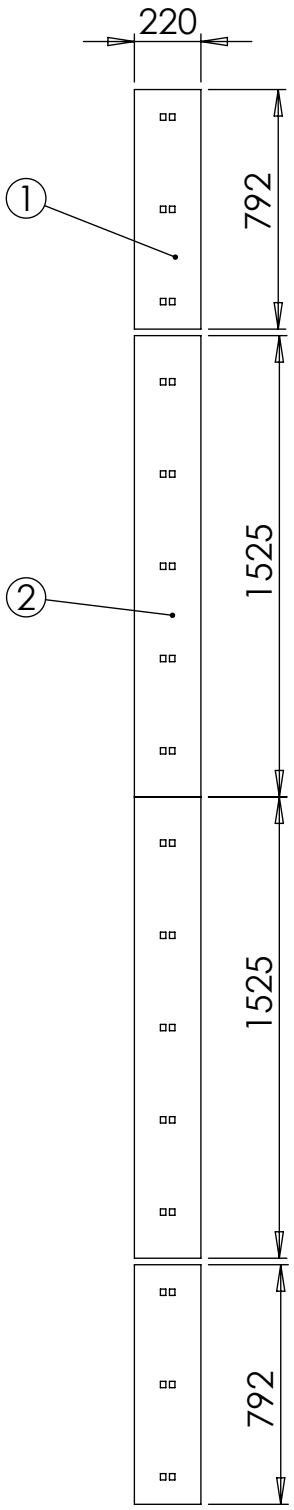

Pos	Item	Nimitys	Description	Qty
1	13113	Kulutusterä	Road blade	2
2	13116	Kulutusterä	Road blade	2

FMG Oy
Levytie 4
74510 Iisalmi
Tel 020 1984 020

Road blade
Kulutusterät
Tasaterät UA300/460

Piir nro.
RC10977

Rev

Korvaa

Korvattu

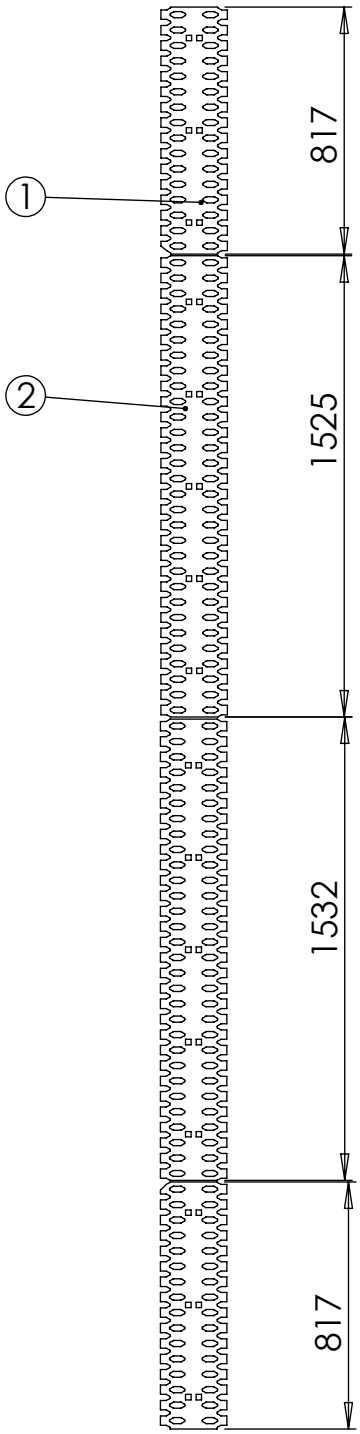

Pos	Item	Nimitys	Description	Qty
1	13051	Kulutusterä	Road blade	2
2	13048	Kulutusterä	Road blade	2

FMG Oy
Levytie 4
74510 Iisalmi
Tel 020 1984 020

Road blade
Kulutusterät
Verkkoterät UA300/460

Piir nro.
RC08175

Rev

Korvaa

Korvattu

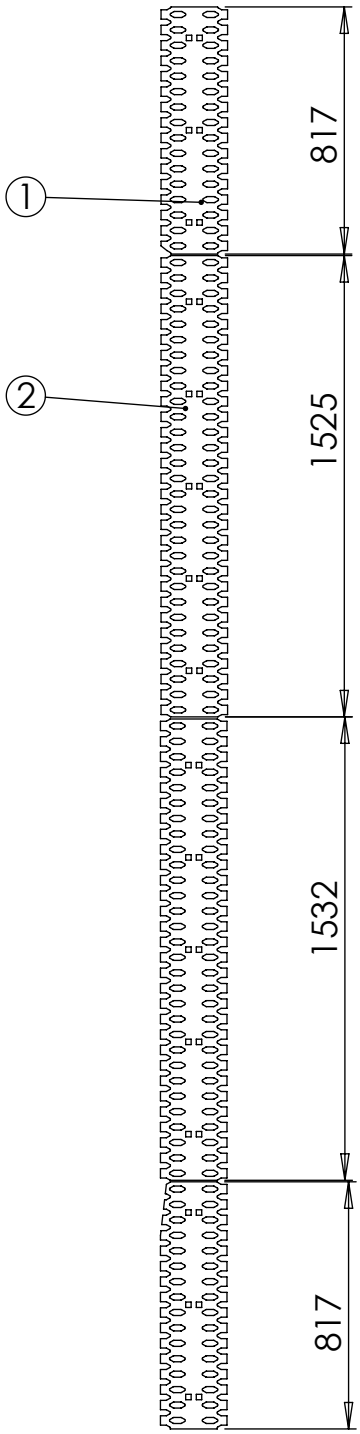

Pos	Item	Nimitys	Description	Qty
1	13120	Kulutusterä	Road blade	2
2	13122	Kulutusterä	Road blade	2

FMG Oy
Levytie 4
74510 Iisalmi
Tel 020 1984 020

Road blade
Kulutusterät
Verkkoterät UA300/460

Piir nro.
RC11162

Rev

Korvaa

Korvattu

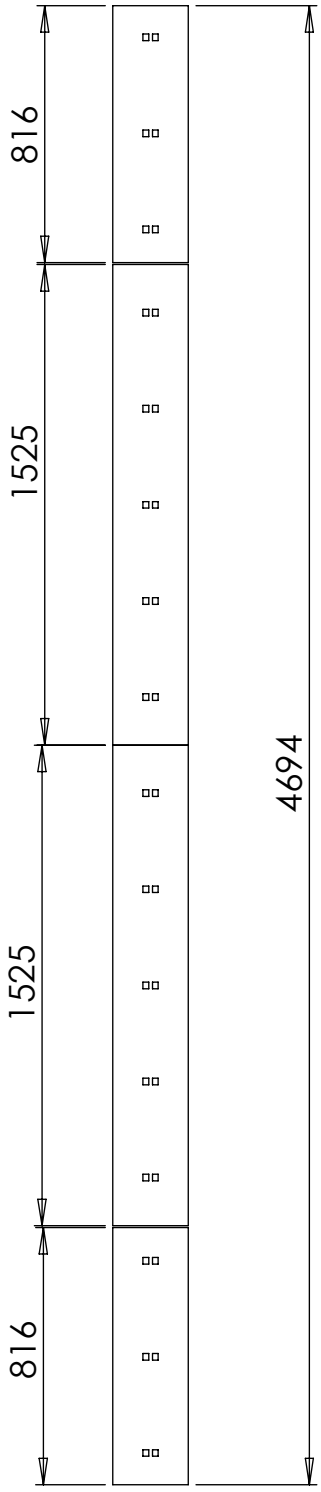

Osa	Nimike	Nimitys	Kuvaus	Standardi	Kpl
1	13043	Kulutusterä	11x240x1525		2
2	13046	Kulutusterä	11x240x915		2

FMG Oy
Levytie 4
74510 Iisalmi
Tel 020 1984 020

Road blade
Kulutusterä
Kumireikäterät UA 300/460

Piir nro.
RC06682

Rev

Korvaa

Korvattu

Pos	Item	Nimitys	Description	Qty
1	RC08105	Terätuki	Blade support	1
2	RC08104	Terätuki	Blade base	1
3	RC07532	Tappi	Pin	1
4	RC02702	Vasen siipi	Left wing	1
5	RC02694	Oikea siipi	Right wing	1
6	RC02473	Terätuki	Blade base	2
7	RC02468	Siipi	Wing	1
8	RC02446	Linkku	Latch	2
9	RC02444	Linkku	Latch	2
10	RC02277	Levy	Plate	2
11	RC02136	Tappi	Pin	2
12	RC02079	Tappi	Pin	2
13	RC01974	Liukunivelen runko	Frame	1
14	RC01617	Tappi	Pin	4
15	RC00103	Tappi	Pin	8
16	RC00029	Tappi	Pin	12
17	RC00011	Jousen tanko	Spring rod	12
18	RC00005	Yläkiinnike	Bracket	12
19	LP000220	Kampi	Crank	2
20	22050	Rengassokka	Keen pin	2
21	22006	Jousisokka	Keen pin	2
22	22002	Jousisokka	Keen pin	12
23	20228	Kuusioruuvi	Hex screw	18
24	20214	Kuusioruuvi	Hex screw	2
25	20071	Kuusioruuvi	Hex screw	1
26	20070	Kuusioruuvi	Hex screw	48
27	20046	Kuusioruuvi	Hex screw	2
28	20024	Kuusiokoloruuvi	Allen screw	3
29	17010	Rasvanippa	Grease nipple	5
30	12004	Jousi	Spring	12
31	10035	Lukitusmutteri	Lock nut	30
32	10028	Lukitusmutteri	Lock nut	2
33	10009	Aluslaatta	Washer	12
34	RC10720	Tukijalkaputki	Support	2

FMG Oy
Levytie 4
74510 Iisalmi
Tel 020 1984 020

U-Plough
U-aura
300/490

Piir nro.
RC10991

Rev

Korvaa

Korvattu

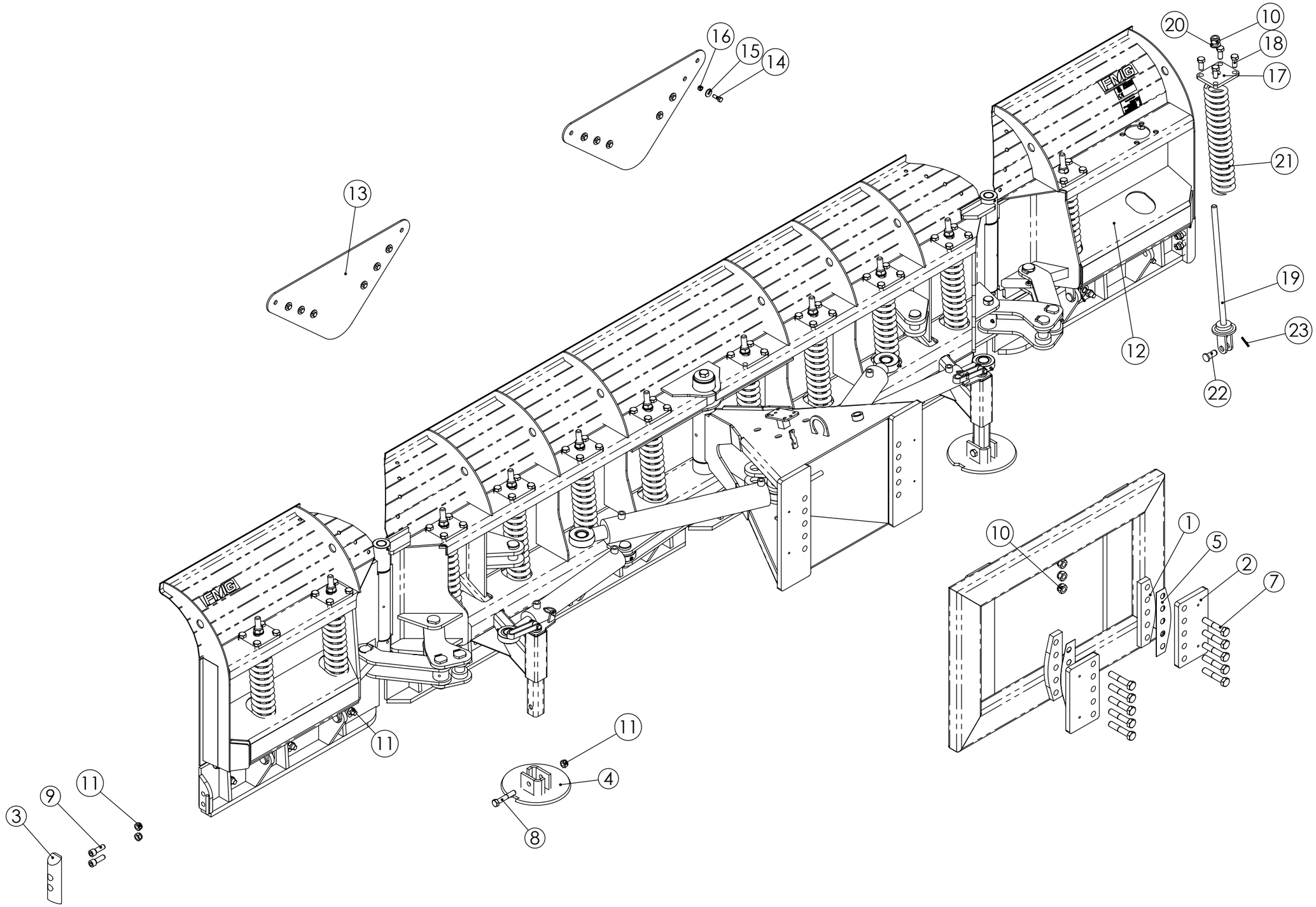

FMG Oy *Levytie 4* *74510 Iisalmi* *Tel 020 1984 020*	U-Plough U-aura 300/490	Piir no RC11172	Rev
		Korvaa Korvattu	

Pos	Item	Nimitys	Description	Qty
1	RC10120	Välilevy	Plate	2
2	RC10119	Reikälevy	Hole plate	2
3	RC07303	Kulutustappi	Wear pin	2
4	LP000210	Jalas, pyöreä	Support	2
5	310912	Levy	Plate	2
6	20115	Lukkoruuvi	Lock screw	16
7	20079	Kuusioruuvi	Hex screw	10
8	20078	Kuusioruuvi	Hex screw	2
9	20019	Kuusiokoloruuvi	Allen screw	4
10	10035	Lukitusmutteri	Lock nut	22
11	10033	Lukitusmutteri	Lock nut	22
12	RC10944	U-aura	U-Plough	1
13	RC01549	Siiven kumi	Rubber	2
14	20044	Kuusioruuvi	Hex screw	12
15	10020	Korilaatta	Washer	12
16	10028	Lukitusmutteri	Lock nut	12
17	RC00005	Yläkiinnike	Bracket	4
18	20070	Kuusioruuvi	Hex screw	48
19	RC00011	Jousen tanko	Spring rod	12
20	10009	Aluslevy	Washer	12
21	12004	Jousi	Spring	12
22	RC00029	Tappi	Pin	12
23	22002	Jousisokka	Keen pin	12
24	RC00006	Levy	Plate	8

FMG Oy
Levytie 4
74510 Iisalmi
Tel 020 1984 020

U-Plough
U-aura
300/490

Piir nro.
RC11172

Rev

Korvaa Korvattu

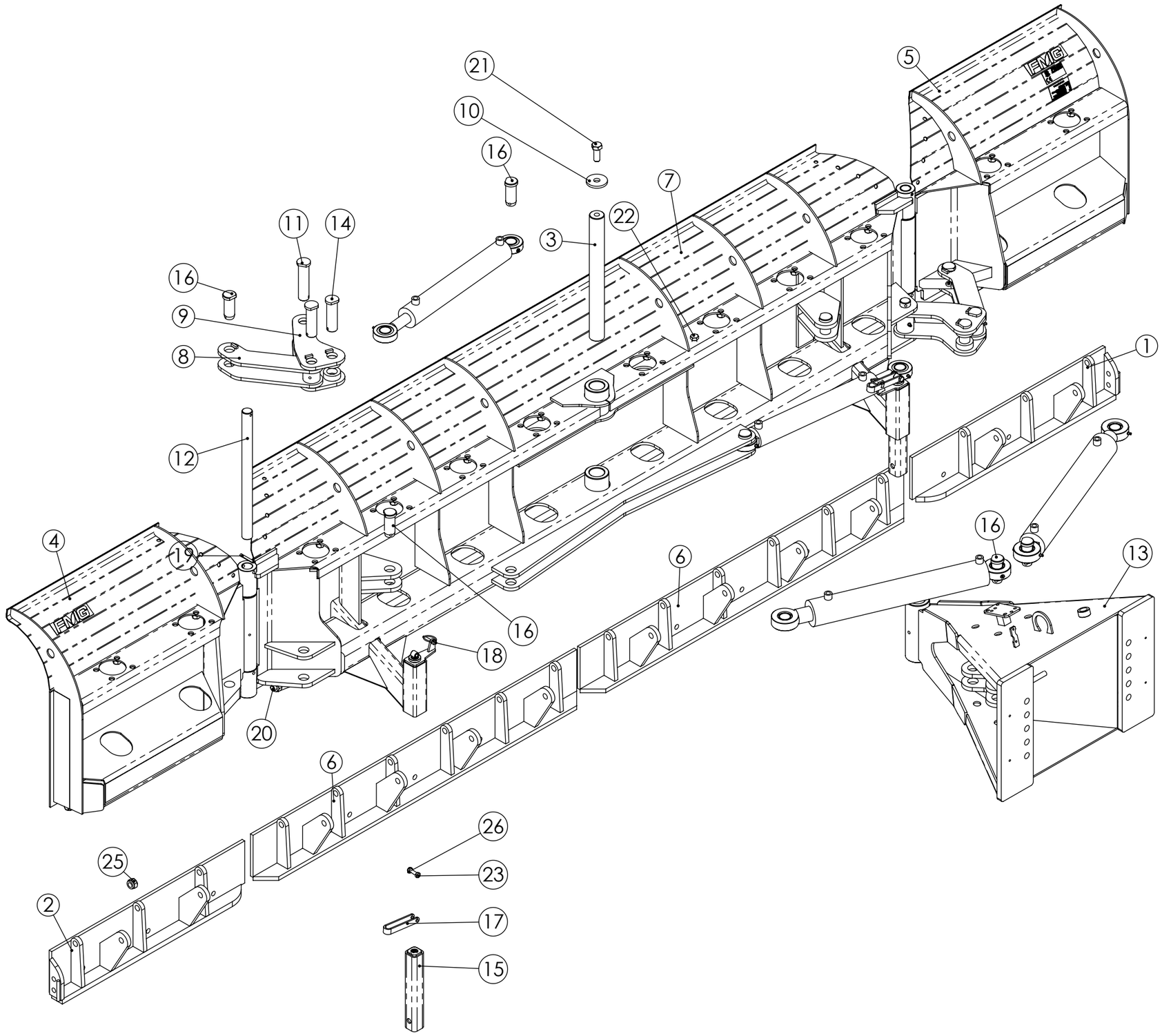

FMG Oy *Levytie 4* *74510 Iisalmi* *Tel 020 1984 020*	U-Plough U-aura 300/490	Piir no RC10944	Rev
		Korvaa Korvattu	

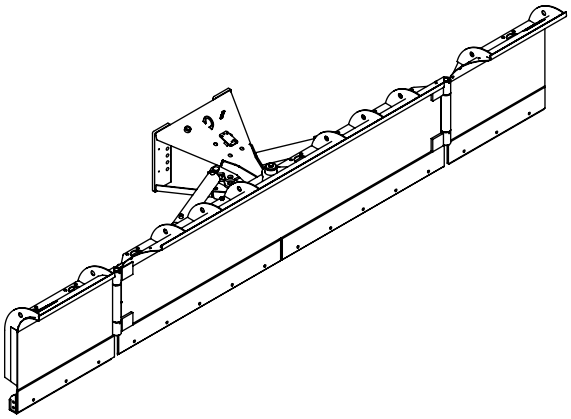

Pos	Item	Nimitys	Description	Default/ Qty
1	RC10921	Teräpohja	Blade support	1
2	RC10922	Teräpohja	Blade base	1
3	RC07532	Tappi	Pin	1
4	RC02702	Vasen siipi	Left wing	1
5	RC02694	Oikea siipi	Right wing	1
6	RC10924	Teräpohja	Blade base	2
7	RC02468	Siipi	Wing	1
8	RC02446	Linkku	Latch	2
9	RC02444	Linkku	Latch	2
10	RC02277	Levy	Plate	2
11	RC02136	Tappi	Pin	2
12	RC02079	Tappi	Pin	2
13	RC01974	Liukunivelen runko	Frame	1
14	RC01617	Tappi	Pin	4
15	RC10720	Tukijalkaputki	Support	2
16	RC00103	Tappi	Pin	8
17	LP000220	Kampi	Crank	2
18	22050	Rengassokka	Keen pin	2
19	22006	Jousisokka	Keen pin	2
20	20228	Kuusioruuvi	Hex screw	18
21	20214	Kuusioruuvi	Hex screw	2
22	20071	Kuusioruuvi	Hex screw	1
23	20046	Kuusioruuvi	Hex screw	2
24	17010	Rasvanippa	Grease nipple	5
25	10035	Lukitusmutteri	Lock nut	18
26	10028	Lukitusmutteri	Lock nut	2
27	11519	Sylinteri	Cylinder	2
28	11501	Sylinteri	Cylinder	1

FMG Oy
Levytie 4
74510 Iisalmi
Tel 020 1984 020

U-Plough
U-aura
300/490

Piir nro.
RC10944

Rev

Korvaa Korvattu

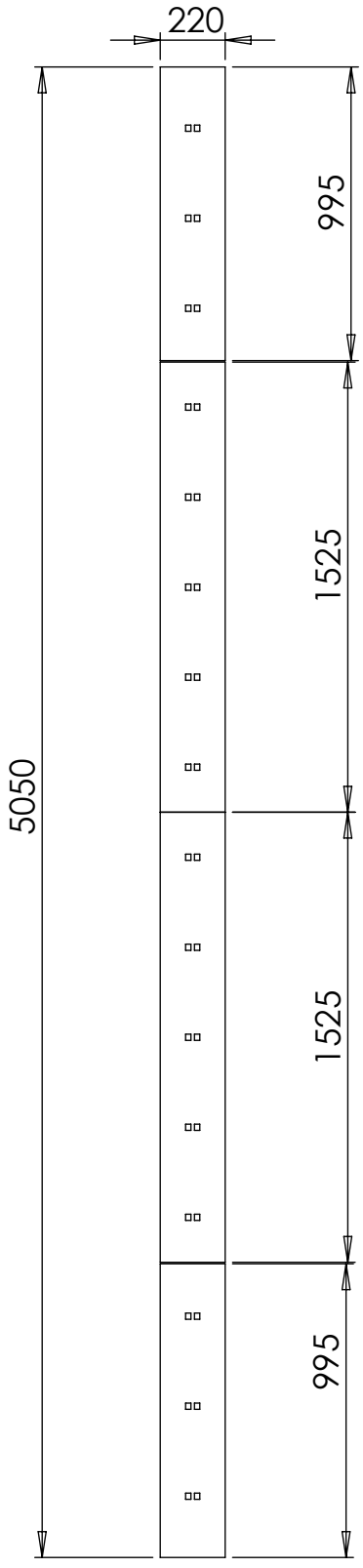

Pos	Item	Nimitys	Description	Qty
1	13116	Kulutusterä	Road blade	4

FMG Oy
Levytie 4
74510 Iisalmi
Tel 020 1984 020

Road blade
Kulutusterät
UA300/490

Piir nro.
RC10978

Rev

Korvaa Korvattu

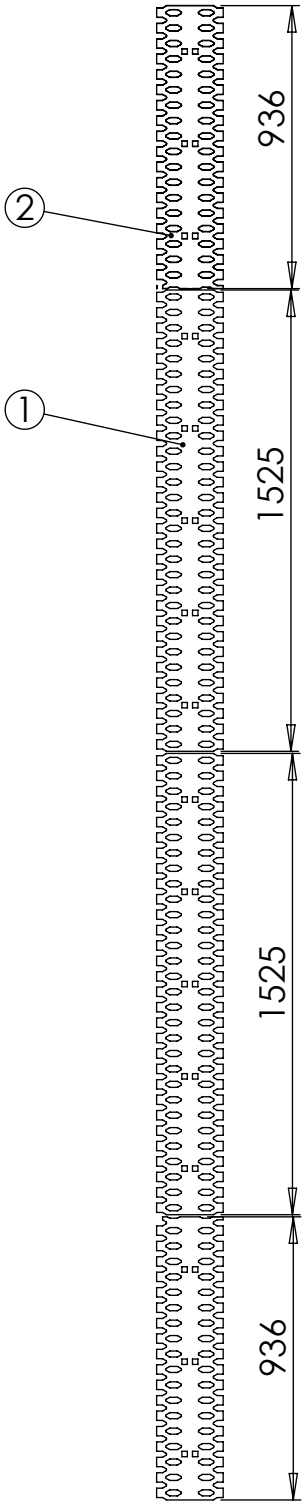

Pos	Item	Nimitys	Description	Qty
1	13122	Kulutusterä	Road blade	2
2	13121	Kulutusterä	Road blade	2

FMG Oy
Levytie 4
74510 Iisalmi
Tel 020 1984 020

Road blade
Kulutusterät
Verkkoterät UA300/490

Piir nro.
RC11163

Rev

Korvaa

Korvattu

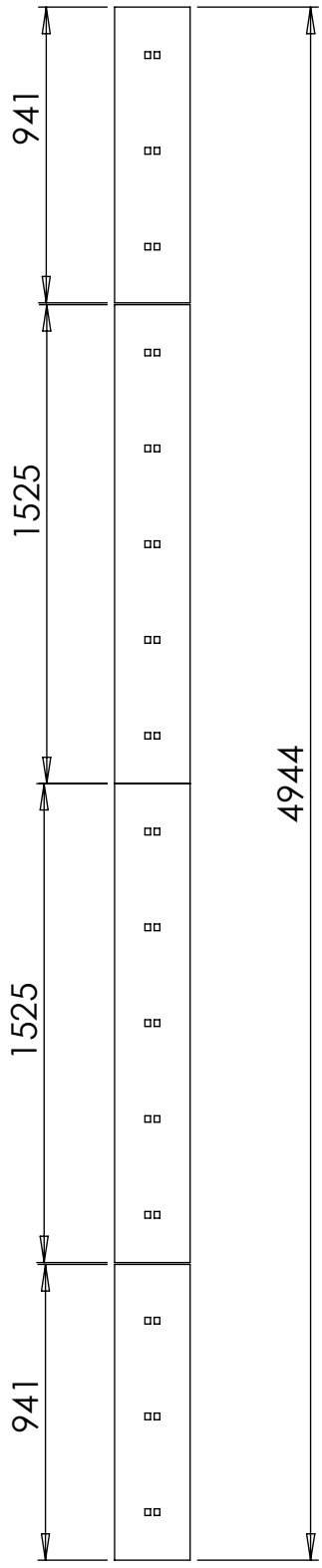

Osa	Nimike	Nimitys	Kuvaus	Standardi	Kpl
1	13043	Kulutusterä	11x240x1525		2
2	13042	Kulutusterä	11x240x1220		2

FMG Oy
Levytie 4
74510 Iisalmi
Tel 020 1984 020

Road blade
Kulutusterä
Kumireikäterät UA 300/490

Piir nro.
RC06683

Rev

Korvaa

Korvattu

model	cable 1	cable 2	hose 1	hose 2
UA195/340	2,5m	2,5m	0,6m	1,4m
UA195/370	3,0m	3,0m	1,0m	1,4m
UA245/410	3,0m	3,0m	0,6m	2,0m
UA245/435	3,8m	3,8m	1,2m	2,0m
UA300/460	3,8m	3,8m	0,6m	2,6m
UA300/490	4,6m	4,6m	1,6m	2,6m

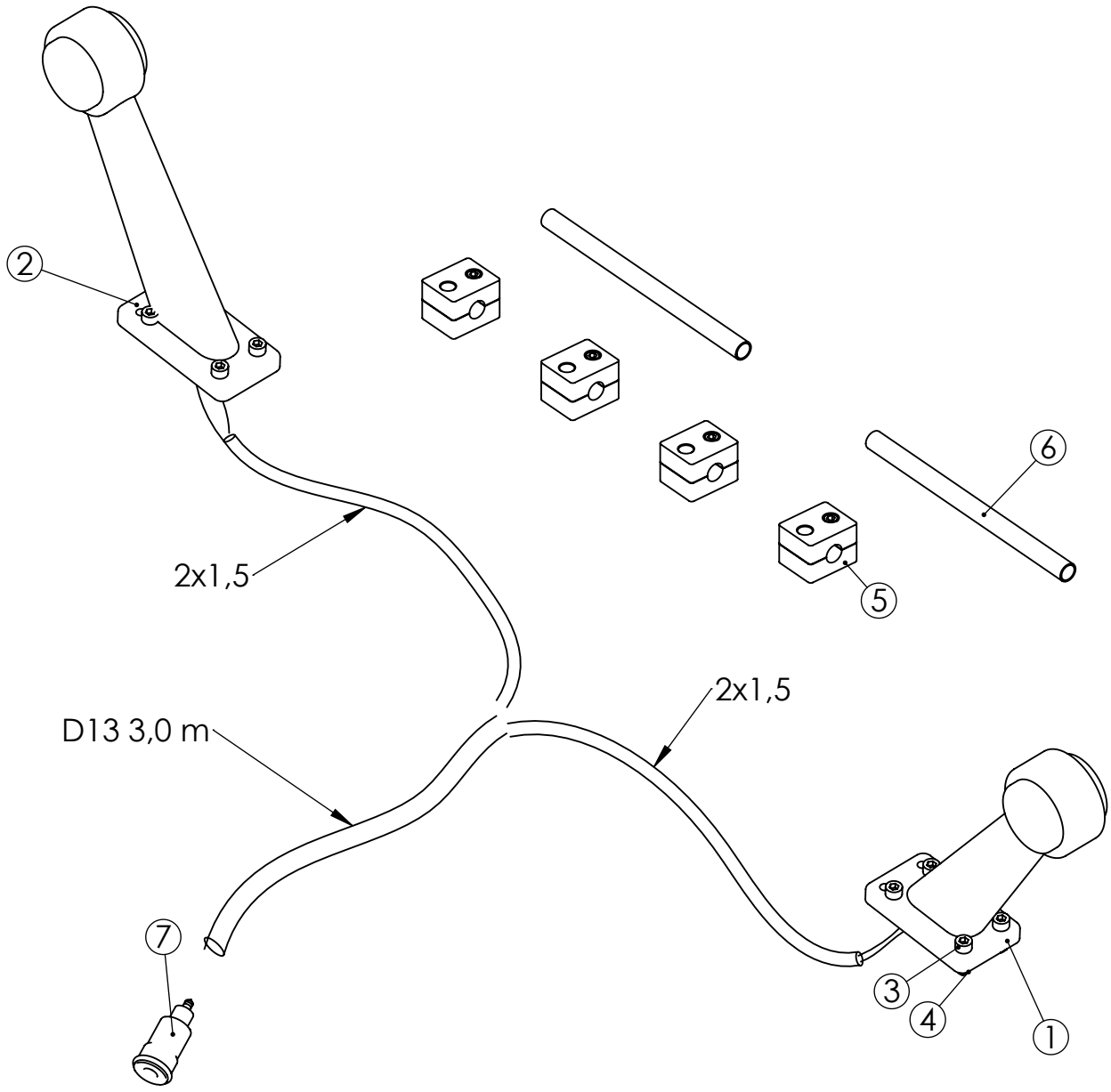

No.	Nimike	Nimitys	Description	Dimension	pcs
1	19038	Valo	Light, left	Led 12/24V WAS vasen	1
2	19037	Valo	Light, right	Led 12/24V WAS oikea	1
3	20028	Kuusiokoloruuvi	Allen screw	M6x20 DIN 912	8
4	10041	Lukitusmutteri	Lock nut	M6 DIN 985	8
5	11554	Putkikiinnitin	Pipe Clamp	A1 12 mm 2-ruuv	4
6	91273	Hydrauliputki	Hydraulic pipe	12x1	2
7	19165	Pistoke	Plug	2-nap 5/12mm X830230550	1

FMG Oy
Levytie 4
74510 Iisalmi
Tel 020 1984 020

Indicator light
Äärivalot
Äärivalot

Piir nro.
RC11509

Rev

Korvaa

Korvattu