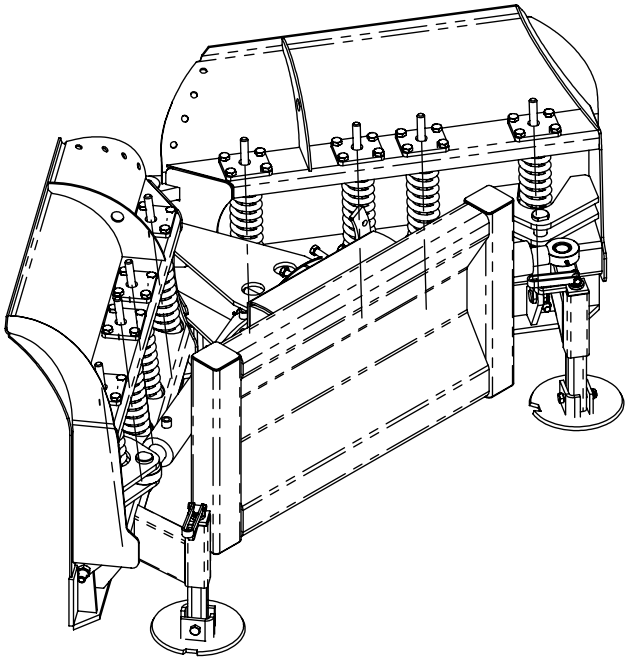

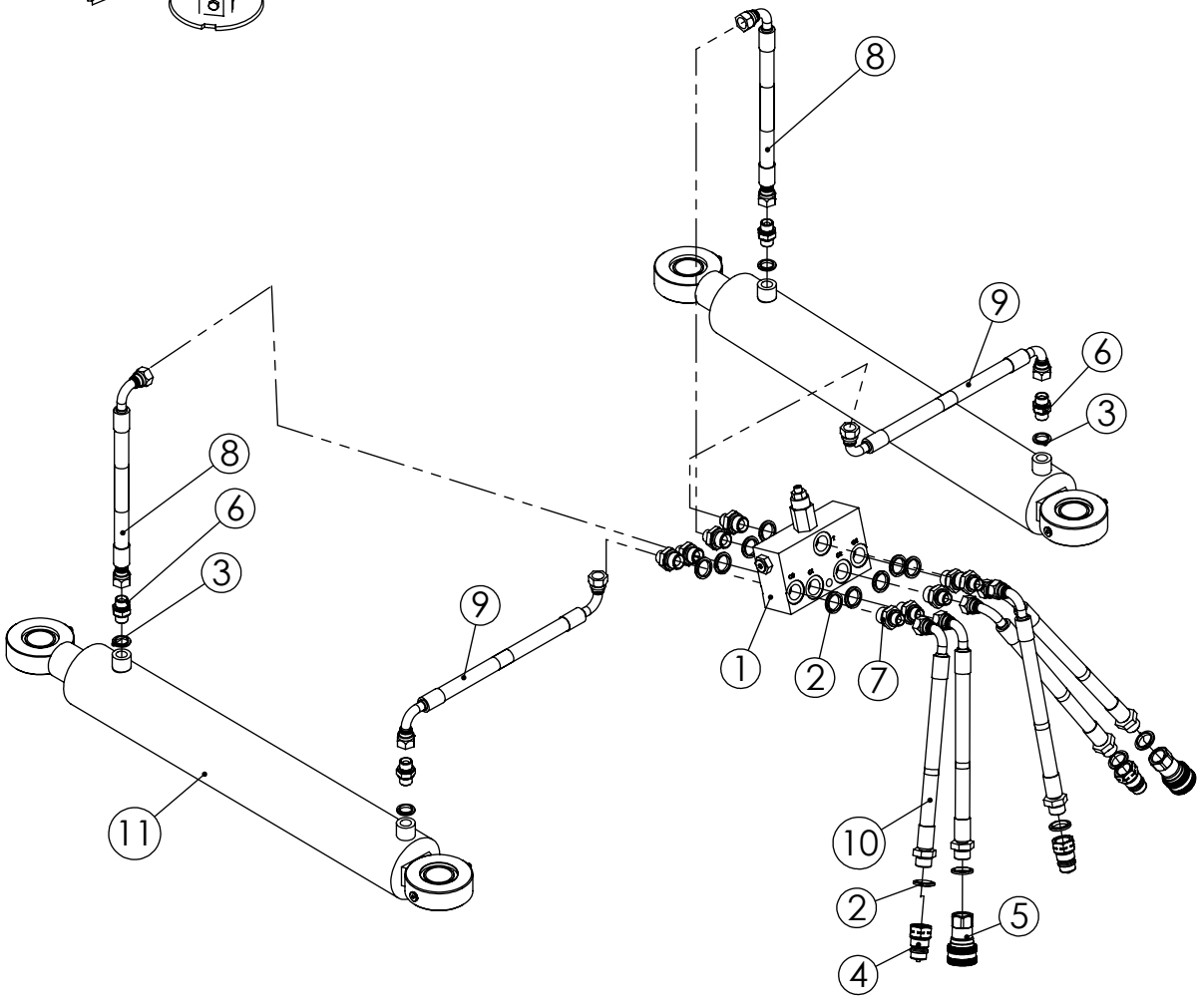

FMG Oy **Levytie 4** **74510 Iisalmi** **Tel 020 1984 020**	Hydraulics, standard Hydrauliikka NAP240-360, vakio	Piir nro. RC05006	Rev
		Korvaa	Korvattu

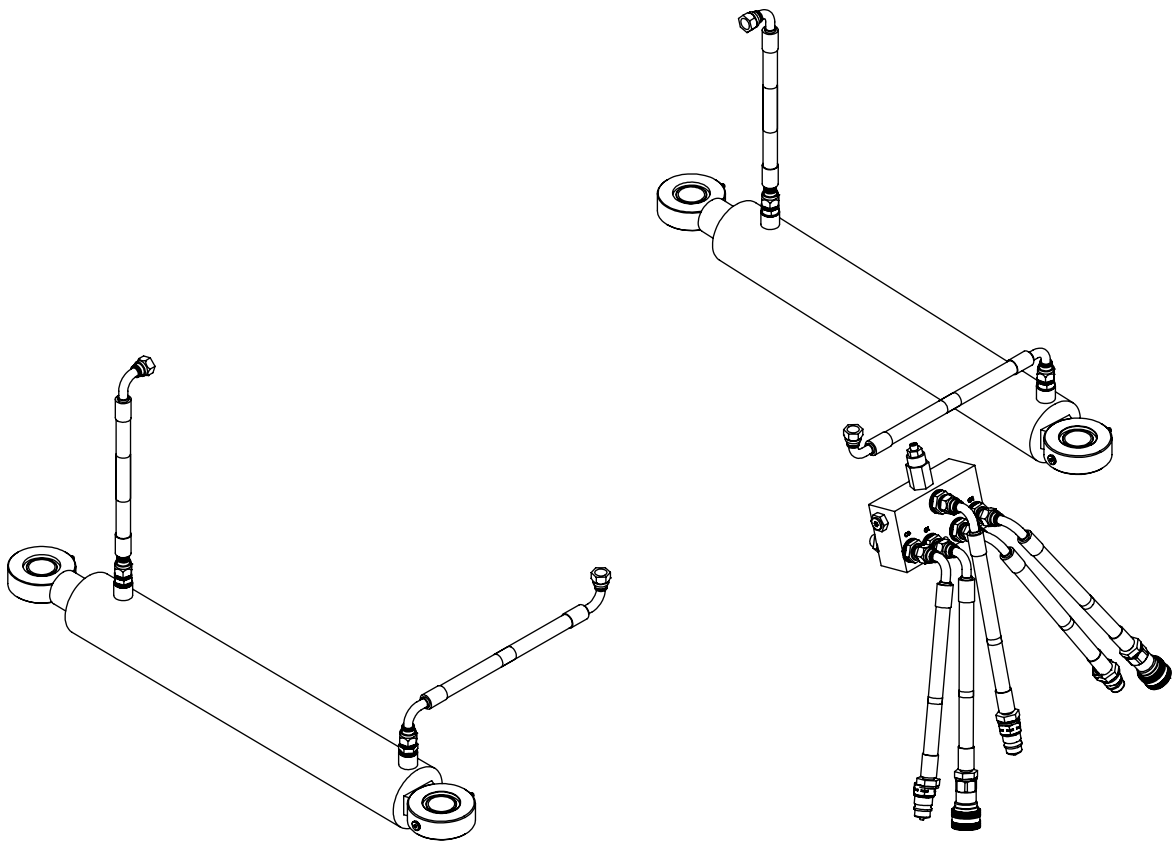

Pos	Item	Nimitys	Description	Qty
1	23027	Venttiili	Valve	1
2	21024	Tiiviste	Seal ring	14
3	21023	Tiiviste	Seal ring	4
4	17086	Pikaliitin	Fast coupling	3
5	17083	Pikaliitin	Fast coupling	2
6	17031	Kaksoisnippa	Double nipple	4
7	17030	Supistusnippa	Double nipple	9
8	16115	Letkuasennelma	Hose assembly	2
9	16113	Letkuasennelma	Hose assembly	2
10	16036	Letkuasennelma	Hose assembly	5
11	11519	Sylinteri	Cylinder	2

FMG Oy
Levytie 4
74510 Iisalmi
Tel 020 1984 020

Hydraulics, standard
Hydrauliikka
NAP240-360, vakio

Piir nro.
RC05006

Rev

Korvaa

Korvattu

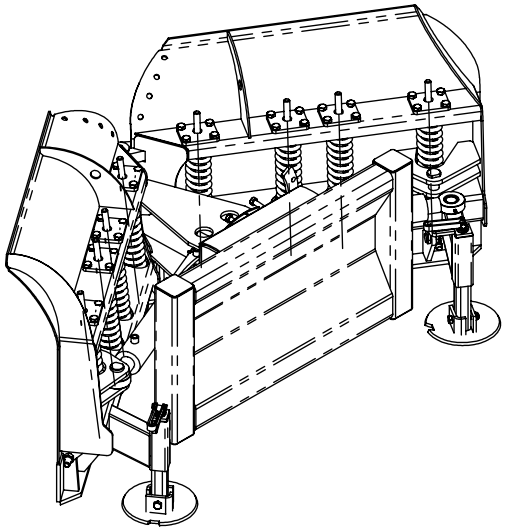

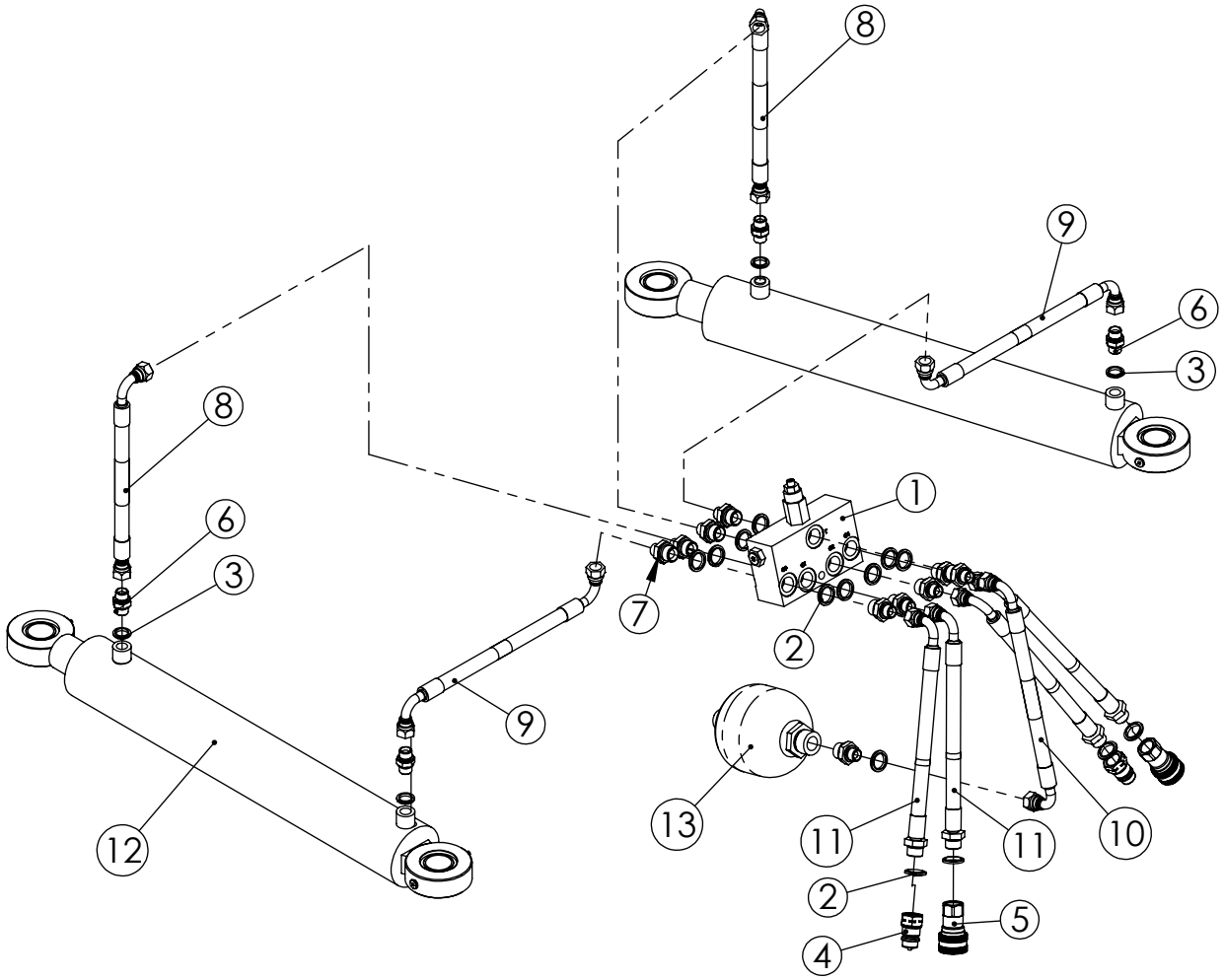

FMG Oy **Levytie 4** **74510 Iisalmi** **Tel 020 1984 020**	Hydraulics, accumulator Hydrauliikka NAP240-360, paineakku	Piir nro. RC05007	Rev
		Korvaa	Korvattu

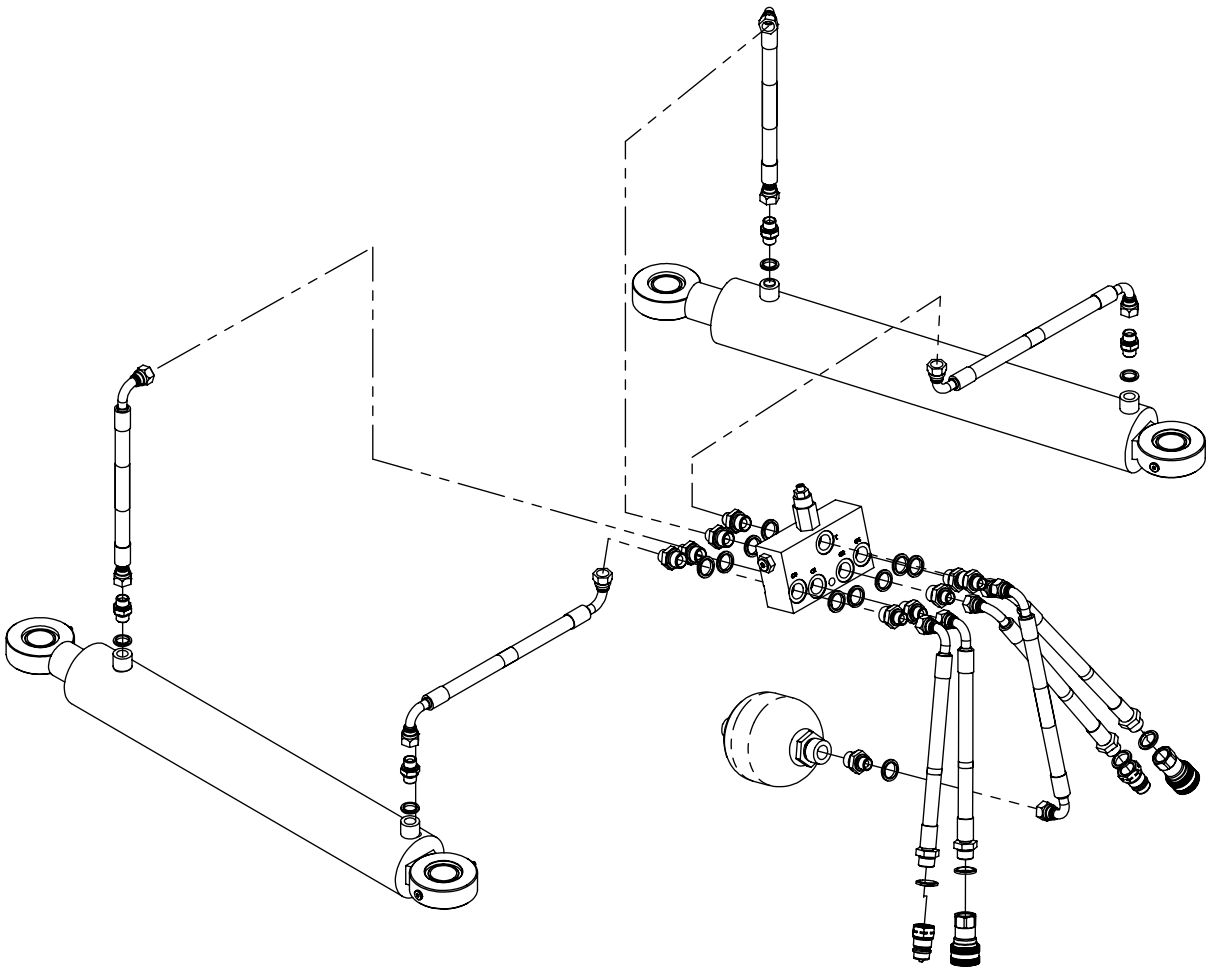

Pos	Item	Nimitys	Description	Qty
1	23027	Venttiili	Valve	1
2	21024	Tiiviste	Seal ring	14
3	21023	Tiiviste	Seal ring	4
4	17086	Pikaliitin	Fast coupling	2
5	17083	Pikaliitin	Fast coupling	2
6	17031	Kaksoisnippa	Double nipple	4
7	17030	Supistusnippa	Double nipple	10
8	16115	Letkuasennelma	Hose assembly	2
9	16113	Letkuasennelma	Hose assembly	2
10	16106	Letkuasennelma	Hose assembly	1
11	16036	Letkuasennelma	Hose assembly	4
12	11519	Sylinteri	Cylinder	2
13	11015	Paineakku	Accumulator	1

FMG Oy
Levytie 4
74510 Iisalmi
Tel 020 1984 020

Hydraulics, accumulator
Hydrauliikka
NAP240-360, paineakku

Piir nro.
RC05007

Rev

Korvaa

Korvattu

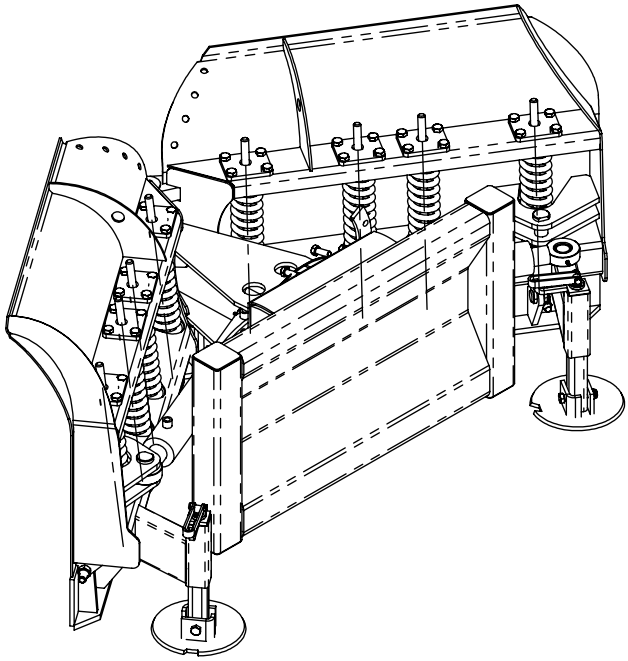

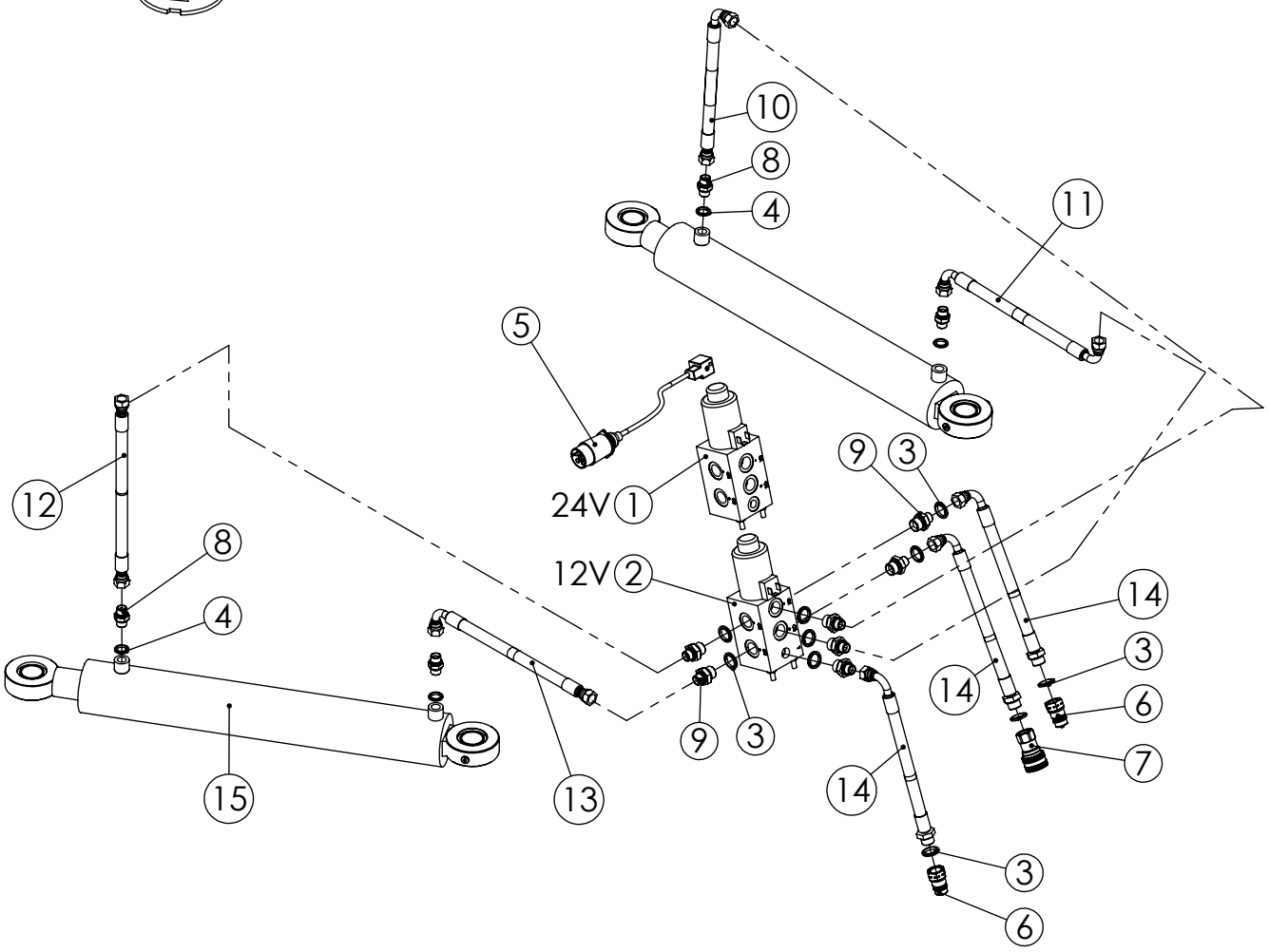

FMG Oy **Levytie 4** **74510 Iisalmi** **Tel 020 1984 020**	Hydraulics Hydrauliikka NAP240-360, 12/24VDC	Piir nro. RC05008	Rev
		Korvaa	Korvattu

Pos	Item	Nimitys	Description	Qty
1	23012	Valintaventtiili 24V	Section valve	1
2	23011	Valintaventtiili 12VDC	Section valve	1
3	21024	Tiiviste	Seal ring	10
4	21023	Tiiviste	Seal ring	4
5	19021	Johtosarja	Wiring harness	1
6	17086	Pikaliitin	Fast coupling	2
7	17083	Pikaliitin	Fast coupling	1
8	17031	Kaksoisnippa	Double nipple	4
9	17030	Supistusnippa	Double nipple	7
10	16115	Letkuasennelma	Hose assembly	1
11	16113	Letkuasennelma	Hose assembly	1
12	16109	Letkuasennelma	Hose assembly	1
13	16107	Letkuasennelma	Hose assembly	1
14	16036	Letkuasennelma	Hose assembly	3
15	11519	Sylinteri	Cylinder	2

FMG Oy
Levytie 4
74510 Iisalmi
Tel 020 1984 020

Hydraulics
Hydrauliikka
NAP240-360, 12/24VDC

Piir nro.
RC05008

Rev

Korvaa

Korvattu

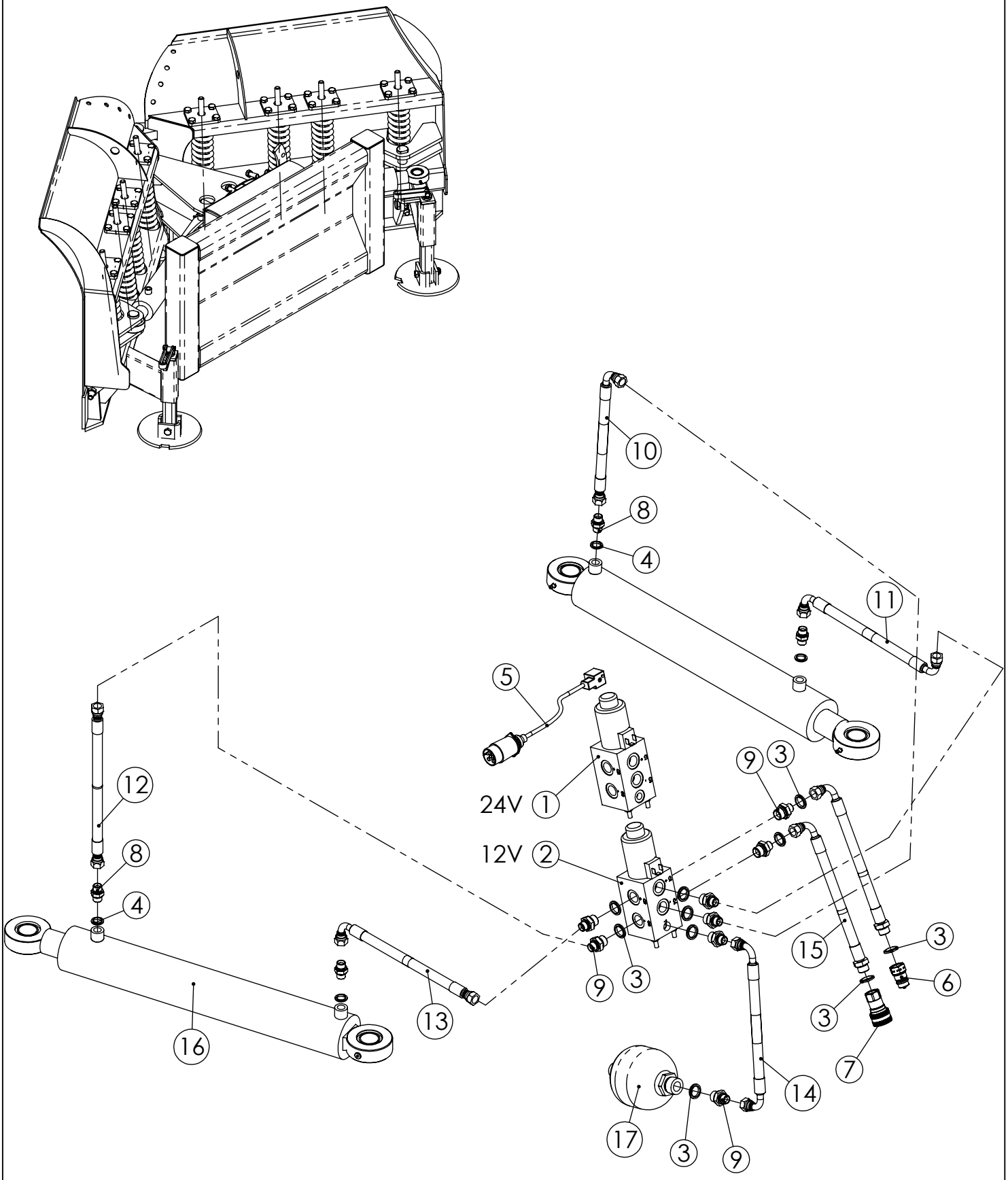

FMG Oy Levytie 4 74510 Iisalmi Tel 020 1984 020	Hydraulics, accum. 12/24VDC Hydrauliikka NAP240-360, p.akku 12/24VDC	Piir nro. RC05009	Rev
		Korvaa	Korvattu

Pos	Item	Nimitys	Description	Qty
1	23014	Valintaventtiili 24VDC	Section valve	1
2	23013	Valintaventtiili 12VDC	Section valve	1
3	21024	Tiiviste	Seal ring	10
4	21023	Tiiviste	Seal ring	4
5	19021	Johtosarja	Wiring harness	1
6	17086	Pikaliitin	Fast coupling	1
7	17083	Pikaliitin	Fast coupling	1
8	17031	Kaksoisnippa	Double nipple	4
9	17030	Supistusnippa	Double nipple	8
10	16115	Letkuasennelma	Hose assembly	1
11	16113	Letkuasennelma	Hose assembly	1
12	16109	Letkuasennelma	Hose assembly	1
13	16107	Letkuasennelma	Hose assembly	1
14	16106	Letkuasennelma	Hose assembly	1
15	16036	Letkuasennelma	Hose assembly	2
16	11519	Sylinteri	Cylinder	2
17	11015	Paineakku	Accumulator	1

FMG Oy
Levytie 4
74510 Iisalmi
Tel 020 1984 020

Hydraulics, accum. 12/24VDC
Hydrauliikka
NAP240-360, p.akku 12/24VDC

Piir nro.
RC05009

Rev

Korvaa

Korvattu

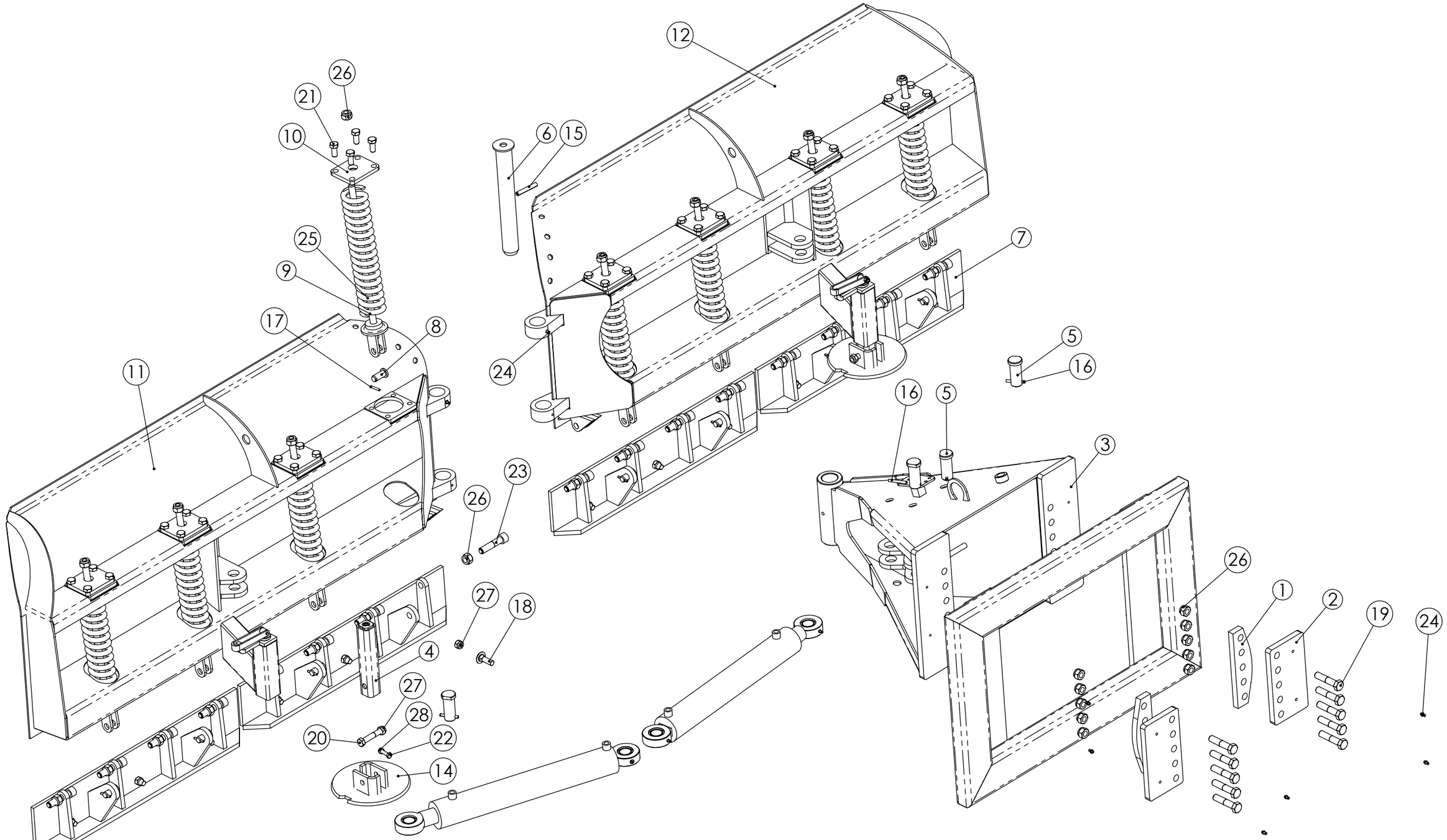

619NAP-->

FMG Oy **Levytie 4** **74510 Iisalmi** **Tel 020 1984 020**	Articulated plough Nivelaura NAP360	Piir no RC06072	Rev
		Korvaa Korvattu	

Pos	Item	Nimitys	Description	Qty
1	RC10120	Välilevy	Plate	2
2	RC10119	Reikälevy	Hole plate	2
3	RC01974	Liukunivelen runko	Frame	1
4	RC01389	Tukijalkaputki	Support	2
5	RC00103	Tappi	Pin	4
6	RC00099	Siiven keskitappi	Middle pin	1
7	RC00065	Terätuki 903	Blade base	4
8	RC00029	Tappi	Pin	8
9	RC00011	Jousen tanko	Spring bar	8
10	RC00005	Yläkiinnike	Fastening plate	8
11	NA36021	Vasen siipi	Left wing	1
12	NA36020	Oikea siipi	Right wing	1
13	LP000220	Kampi	Crank	2
14	LP000210	Jalas, pyöreä	Support	2
15	22042	Jousisokka	Keen pin	1
16	22006	Jousisokka	Keen pin	4
17	22002	Jousisokka	Keen pin	8
18	20115	Lukkoruuvi	Lock screw	12
19	20087	Kuusioruuvi	Hex screw	10
20	20078	Kuusioruuvi	Hex screw	2
21	20070	Kuusioruuvi	Hex screw	32
22	20046	Kuusioruuvi	Hex screw	2
23	20024	Kuusiokoloruuvi	Allen screw	16
24	17010	Rasvanippa	Grease nipple	10
25	12004	Jousi	Spring	8
26	10035	Lukitusmutteri	Lock nut	34
27	10033	Lukitusmutteri	Lock nut	14
28	10028	Lukitusmutteri	Lock nut	2

FMG Oy
Levytie 4
74510 Iisalmi
Tel 020 1984 020

Articulated plough
Nivelaura
NAP360

Piir nro.
RC06072

Rev

Korvaa Korvattu

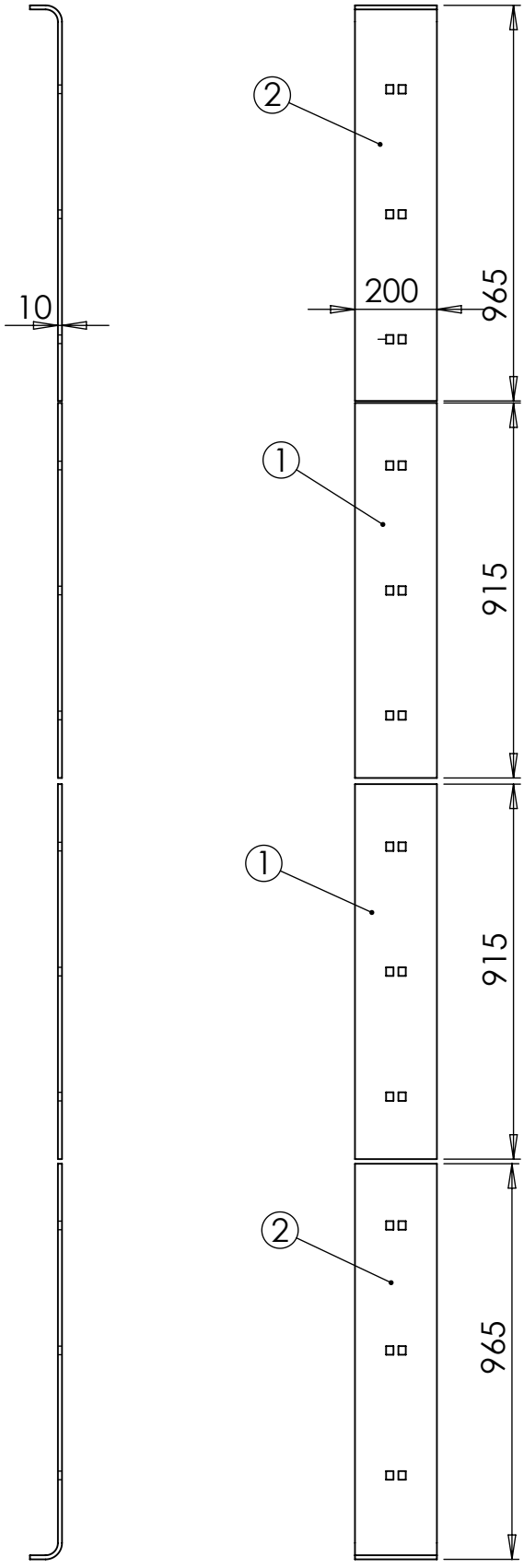

Pos	Item	Nimitys	Description	Qty
1	13017	Kulutusterä	Road blade	2
2	13038	Kulutusterä	Road blade	2

FMG Oy
Levytie 4
74510 Iisalmi
Tel 020 1984 020

Road blade
Kulutusterät
NA360, NAP360

Piir nro.
RC01840

Rev

Korvaa Korvattu

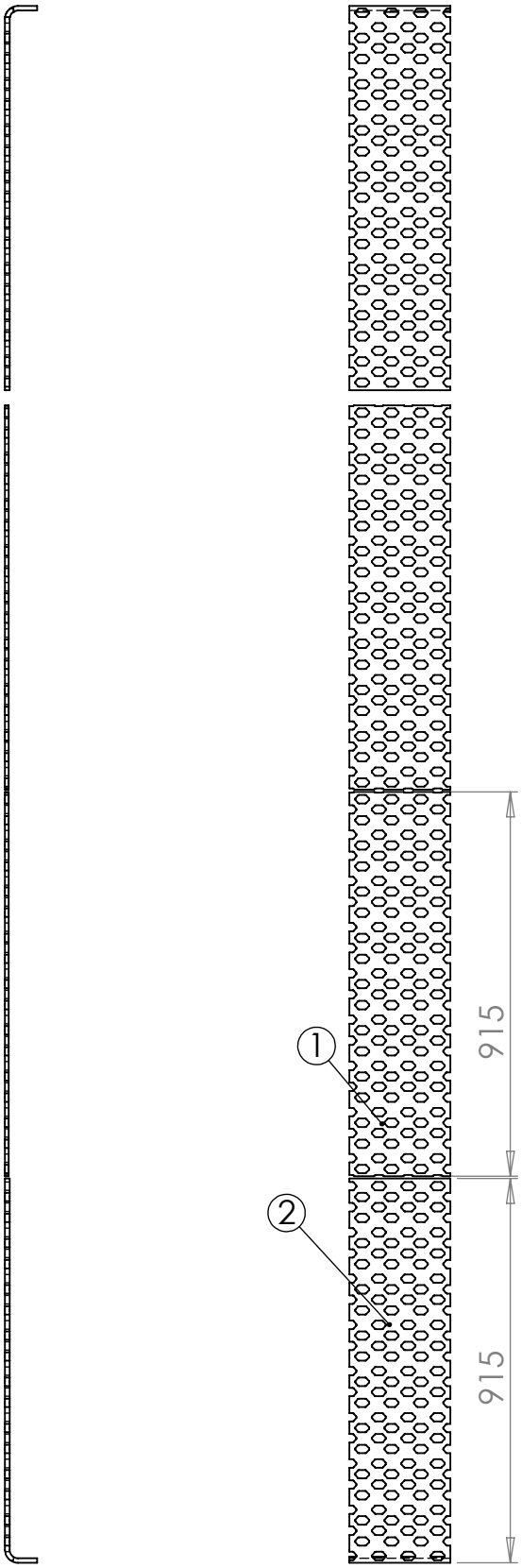

Pos	Item	Nimitys	Description	Qty
1	13056	Kulutusterä	Road blade	2
2	13076	Kulutusterä	Road blade	2

FMG Oy
Levytie 4
74510 Iisalmi
Tel 020 1984 020

Road blade
Kulutusterät
NA360, NAP360

Piir nro.
RC01841

Rev

Korvaa

Korvattu

model	cable 1	cable 2	hose 1	hose 2
NA220	2,8m	2,8m	0,73m	0,73m
NA240	2,8m	2,8m	0,84m	0,84m
NA280	2,9m	2,9m	1,0m	1,0m
NA320	3,2m	3,2m	1,2m	1,2m
NA360	3,4m	3,4m	1,4m	1,4m
NA400	3,6m	3,6m	1,6m	1,6m
NA480	4,0m	4,0m	2,0m	2,0m

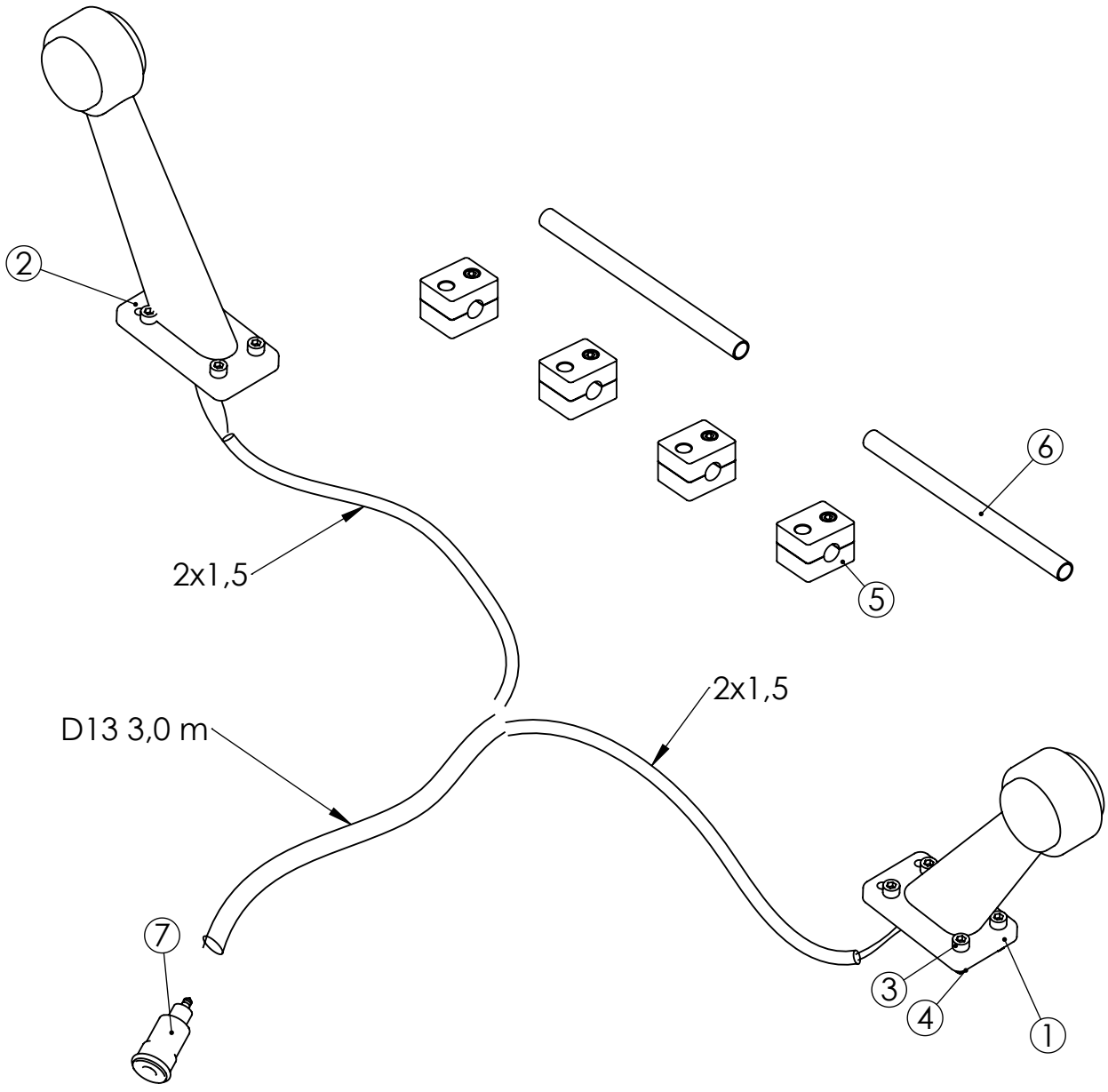

No.	Nimike	Nimitys	Description	Dimension	pcs
1	19038	Valo	Light, left	Led 12/24V WAS vasen	1
2	19037	Valo	Light, right	Led 12/24V WAS oikea	1
3	20028	Kuusiokoloruuvi	Allen screw	M6x20 DIN 912	8
4	10041	Lukitusmutteri	Lock nut	M6 DIN 985	8
5	11554	Putkikiinnitin	Pipe Clamp	A1 12 mm 2-ruuv	4
6	91273	Hydrauliputki	Hydraulic pipe	12x1	2
7	19165	Pistoke	Plug	2-nap 5/12mm X830230550	1

FMG Oy
Levytie 4
74510 Iisalmi
Tel 020 1984 020

Indicator light
Äärivalot
Äärivalot

Piir nro.
RC11506

Rev

Korvaa

Korvattu